کاتالوگ محصولات

اتوماسیون صنعتی دلتا

DELTA

FDA CE

مشخصات						
تغذیه	24VDC					
تعداد DI	8	16	8	16	4	8
تعداد DO	6	12	4	12	2	6
تعداد AI	–	–	–	–	2x12bit	4x12bit
تعداد AO	-	-	-	-	2x12bit	2x12bit
حداکثر تعداد DI+DO قابل افزایش	480					
تعداد ورودی های سرعت بالا(AB mode)	2x10KHz 2x5KHz	2x10KHz 2x5KHz	1x50KHz 3x5KHz	1x50KHz 3x5KHz	1x10KHz	1x50KHz 3x5KHz
تعداد خروجی های سرعت بالا	2x10KHz	2x10KHz	2x100KHz	2x100KHz	1x30KHz	2x100KHz
RTC	ندارد		PLC،ساعت و تاریخ صفر می شوند.)		دارد(وابسته به باتری داخلی)	دارد(بعد از دو هفته خاموش بودن PLC،ساعت و تاریخ صفر می شوند.)
باتری داخلی	ندارد				دارد	ندارد
ظرفیت حافظه برنامه	8K steps	8K steps	8K steps	8K steps	16K steps	16K steps
تعداد رجیستر های داده	5K words	5K words	10K words	10K words	10K words	10K words
پورت راست برای افزایش	دارد					
پورت چپ برای افزایش	ندارد		دارد	ندارد		دارد
پورت های ارتباطی	1xRS232 1xRS485	1xRS232 1xRS485	1xRS232 2xRS485	1xRS232 1xRS485	1xRS232 1xRS485	1xRS232 1xRS485 1x miniUSB
سرعت اجرا برنامه	0.35us					
دمای کاری و رطوبت مجاز	5~95% - 0~55 °C					
( )	ندارد		دارد		ندارد	دارد

مشخصات	DVP12SE (T/R)	DVP26SE (T/R)	
تغذیه	24VDC		
تعداد DI	8	14	16
تعداد DO	4	12	12
تعداد AI	–	–	–
تعداد AO	-	-	-
حداکثر تعداد DI+DO قابل افزایش	480		512
تعداد ورودی های سرعت بالا(AB mode)	1x50KHz 3x5KHz	1x50KHz 3x5KHz	2x100KHz 2x10KHz
تعداد خروجی های سرعت بالا	2x100KHz	2x100KHz	4x200KHz
RTC	PLC، ساعت و تاریخ صفر می شود.)		دارد(شش ماه بعد از خاموش شدن PLC، ساعت و تاریخ صفر می شود.)
باتری داخلی	ندارد		دارد
ظرفیت حافظه برنامه	16K steps	16K steps	30K steps
تعداد رجیستر های داده	12K words	12K words	12K words
پورت راست برای افزایش	دارد		
پورت چپ برای افزایش	دارد	ندارد	دارد
پورت های ارتباطی	1xEthernet 2xRS485 1x miniUSB	1xEthernet 1xRS485 1x miniUSB	1xRS232 1xRS485
سرعت اجرا برنامه	0.24us		
دمای کاری و رطوبت مجاز	5~95% - 0~55 °C		
قابلیت کنترل محور همزمان ( )	دارد		

- مدل های با پسوند **T** **R** **PLC** های دلتا از نوع**NPN** می باشند به غیر **۳** مدل **DVP12SS211S** و **DVP28SV11S2** و **DVP16SP11TS** که خروجی **PNP** دارند.
- **R** **220VAC/1.5A** و **48VDC/3A**
- **T**:ترازیستوری،ولتاژ کاری **5~30VDC** و جریان نامی **۰,۳** آمپر

کارت های ورودی و خروجی سری DVP-S

این م **PLC** افزایش داد.

مشخصات	DVP06SN11R	DVP08SN11R	DVP08SN11T	DVP16SN11T	DVP32SN11T	DVP08SM11N	
تعداد 24VDC DI	-	-	-	-	-	8	-
تعداد DO رله ای	6	8	-	-	-	-	-
تعداد DO ترانزیستوری	-	-	8	16	32	-	32
نحوه ی اتصال به CPU	اتصال از سمت راست						
مشخصات	DVP16SM11N	DVP32SM11N	DVP08SP11R	DVP08SP11T	DVP16SP11R	DVP16SP11T	
تعداد 24VDC DI	16	32	4	4	8	8	32
تعداد DO رله ای	–	–	4	–	8	–	-
تعداد DO ترانزیستوری	–	–	–	4	–	8	-
نحوه ی اتصال به CPU	اتصال از سمت راست						
دمای کاری و رطوبت مجاز	5~95% - 0~55 °C						

کارت های آنالوگ سری DVP-S افزایش از سمت راست

S و **S2** **S2** مدار داخلی

.

مشخصات	DVP06XA-S	DVP06XA-S2	DVP04DA-S	DVP04DA-S2	DVP04AD-S	DVP04AD-S2	DVP06AD-S
تغذیه	24VDC						
تعداد کانال های ورودی	4		-		4		6
تعداد کانال های خروجی	2		4		-		-
دقت ورودی آنالوگ	جریان 11 بیت ولتاژ 12 بیت	جریان 12 و 14 بیت ولتاژ 11 و 13 بیت	–		جریان 13 بیت ولتاژ 14 بیت	جریان 13 و 15 بیت ولتاژ 14 و 16 بیت	جریان 13 بیت ولتاژ 14 بیت
مقادیر ورودی	±20mA,±10V						
مقادیر خروجی	0~10V,0~20Ma						
دقت خروجی آنالوگ	12 بیت		12 بیت	12 و 16 بیت	-		-
زمان اندازه گیری	3ms xتعداد کانال ها						
پورت ارتباطی	پورت RS485 مدباس ASCII/RTU						
نحوه ی اتصال به PLC	اتصال از سمت راست						
دمای کاری و رطوبت مجاز	5~95% - 0~55 °C						

لازم به ذکر است که هر **PLC** سری **S** حداکثر از **۸** ماژول از **۸** .

این کارت ها فقط به **PLC**

مشخصات	DVP04DA-SL	DVP04AD-SL
تغذیه	24VDC	
تعداد کانال های ورودی	-	4
تعداد کانال های خروجی	4	-
مقادیر ورودی	-	
مقادیر خروجی	±10V , 0~20mA, 4~20mA	-
دقت ورودی آنالوگ	16 بیت	–
دقت خروجی آنالوگ	-	16 بیت
زمان اندازه گیری	250us xتعداد کانال ها	
پورت ارتباطی	پورت RS485 مدباس ASCII/RTU	
نحوه ی اتصال به PLC	اتصال از سمت چپ	
دمای کاری و رطوبت مجاز	5~95% - 0~55 °C	

کارت های دما سری DVP-S افزایش از سمت راست

۱۰ می کنند و دقت اندازه گیری **۰,۱** سانتیگراد دارند.

PT وجود دارند.

مشخصات	DVP04TC-S	DVP04PT-S	DVP06PT-S
توان مصرفی	24VDC/2W		
تعداد کانال های ورودی دما	4	4	6
نوع سنسور دما	TC(J,K,S,R,T)		
قابلیت کنترل دما	ندارد		
دقت اندازه گیری	0.1 سانتیگراد		
پورت ارتباطی	پورت RS485 مدباس ASCII/RTU		ندارد
نحوه ی اتصال به PLC	اتصال از سمت راست		
دمای کاری و رطوبت مجاز	5~95% - 0~55 °C		

کارت های لود سل DVP-S افزایش از سمت چپ

مشخصات	DVP01LC-SL	DVP02LC-SL	DVP201LC-SL	DVP202LC-SL	DVP211LC-SL
تغذیه	24VDC				
تعداد کانال های ورودی	1	2	1	2	1
تعداد میانگین گیری	1~30		1~100		
تعداد DI/DO	–				2xDI/4xDO
تعداد AO	–				1xAO 0~20mA
دقت اندازه گیری	24 بیت				
سرعت اسکن					
فیلتر	فیلتر دیجیتال sinc				
ولتاژ تحریک لودسل	5VDC 300mA				
حداکثر فاصله از PLC	100 متر				
پورت ارتباطی	RS485 مدباس ASCII/RTU				
نحوه ی اتصال به PLC	از سمت چپ				
دمای کاری و رطوبت مجاز	5~95% - 0~55 °C				

کارت های افزایش انواع شبکه سری DVP-S

مشخصات	DVPSCM12-SL	DVPEN01-SL	DVPCOPM-SL	DVPPF01-S	DVPPF01-SL	DVPDNET-SL	DVP01PU-S
توان مصرفی	24VDC/2W						
شبکه ارتباطی	2xRS485 m	Ethernet	CanOpen			DeviceNet	ماژول کنترل موقعیت
تعداد نود های شبکه	1~125	IP	127	1~125		64	با استفاده از پالس محور را کنترل می کند. و هم چنین می تواند فیدبک پالس برای کنترل FULL CLOSED LOOP دریافت نماید.
سرعت تبادل اطلاعات	200~460,000 bps	1/100 Mbps Autodetect	10K~1M bps			125K~500K bps	
پروتکل شبکه	ASCII/RTU/UD LINK	/UDP/IP/ICMP/ NTP	PDO CYCLE			I/O Polled/ bit strobe	
نحوه تنظیم ID	از طریق CR توسط PLC	پورت RS232	دیپ سوییچ	دیپ سوییچ		دیپ سوییچ	از طریق CR توسط PLC
نحوه ی اتصال به PLC	چپ CPU			راست CPU		چپ CPU	راست CPU
دمای کاری و رطوبت مجاز	5~95% - 0~55 °C						

DVP-S سری (RTU)

CPU و یا **master** بفرستند.

مشخصات	RTU-485	RTU-EN01	RTU-DNET	RTU-PD01
عملکرد	RS485port, remote I/O	, remote I/O	Device net, remote I/O	Profibus DP slave
تغذیه	24VDC			
سرعت شبکه	200~200,000 bps	1/100 Mbps Autodetect	125K~500K bps	9.6K~12M bps
ماژول های قابل اتصال	CPU وصل می شوند.			
تعداد نود های شبکه	240	16	64	1~125
پورت های ارتباطی	RS485			-
نحوه تنظیم ID	دیپ سوییچ	پورت RS232	دیپ سوییچ	
دمای کاری و رطوبت مجاز	5~95% - 0~55 °C			

PLC های سری DVP-EC2

این **PLC**

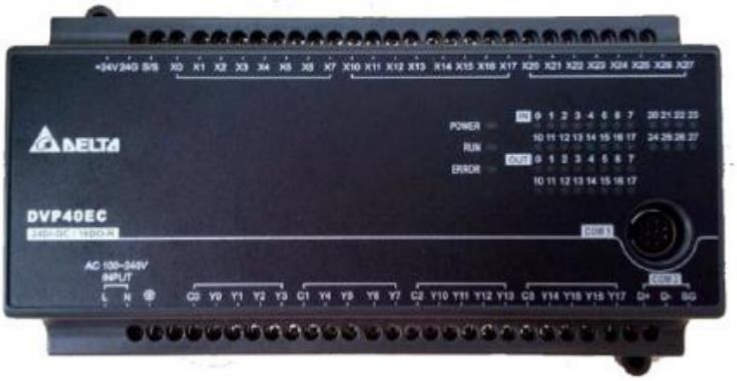

مشخصات	تعداد DI 24VDC	تعداد DO R	تغذیه	تعداد ورودی های سرعت بالا	تعداد خروجی های سرعت بالا	حافظه	RTC	سرعت اسکن برنامه	قابلیت افزایش	دما و رطوبت کاری	پورت های ارتباطی
DVP10EC00R3	6	4	۱۰۰ ~ 240 VAC	1x4KHz	1x100KHz	4K steps	ندارد	0.35us	ندارد	5~95%و 0~55 °C	1xRS485 1xRS232
DVP14EC00R3	8	6									
	8	8									
DVP20EC00R3	12	8									
	12	12									
	18	12									
	16	16									
DVP40EC00R3	24	16									
	28	20									
	36	24									

مشخصات	تعداد DI 24VDC	تعداد DO (T/R)	تغذیه	سرعت اسکن برنامه	حداکثر تعداد DI/DO	تعداد ورودی های سرعت بالا	تعداد خروجی های سرعت بالا	ظرفیت حافظه	باتری داخلی RTC	قابلیت افزایش	پورت های ارتباطی
	8	8	100 ~ 240 VAC	0.24us	512	2x200 KHz	-	30K steps	دارد. بعد از 2الی 4 سال خاموشی باتری، ساعت و تاریخ پاک می شود.	از سمت راست	یک پورت RS232 برای برنامه نویسی و یک پورت RS485 داردو برای اضافه کردن شبکه های ارتباطی و یا امکانات اضافی دیگر باید کارت های زیر را بر روی خود PLCاضافه کرد. DVP-F232 DVP-F422 DVP-F485 DVP-F2AD DVP-F2DA DVP-FEN01
DVP16EH00T3	8	8				2x200 KHz	2x200 KHz				
DVP20EH00R3	12	8				2x200KHz 1x20KHz	-				
DVP20EH00T3	12	8				2x200 KHz	2x200 KHz				
	16	16				4x200 KHz	-				
DVP32EH00T3	16	16				4x200 KHz	4x200 KHz				
	16	16				4x200 KHz(2 line drive)	4x200 KHz(2 line drive)				
DVP32EH00MT	16	16				4x200 KHz(2 line drive)	4x200 KHz(2 line drive)				
- L	16	16				4x200 KHz	-			از سمت چپ	
DVP32EH00T3-L	16	16				4x200 KHz	4x200 KHz				
DVP40EH00T3	24	16				4x200 KHz	4x200 KHz			از سمت راست	
DVP40EH00R3	24	16				4x200 KHz	-				
	24	24				4x200 KHz	-				
DVP48EH00T3	24	24				4x200 KHz	4x200 KHz				
	32	32				4x200 KHz	-				
DVP64EH00T3	32	32				4x200 KHz	4x200 KHz				
DVP80EH00R3	40	40				4x200 KHz	-				
DVP80EH00T3	40	40				4x200 KHz	4x200 KHz				

- **T** به معنای **Transistor**. **R** به معنای **Relay**. و **DI** به معنای ورودی دیجیتال و **DO**

کارت های افزایشی سری DVP-EH3

مشخصات	تعداد DI 24VDC	تعداد DO (T/R)	نحوه اتصال به CPU	دقت اندازه گیری	تعداد AI	تعداد AO	نوع سنسور دما	تعداد کانال دما	دما و رطوبت کاری	پورت های ارتباطی
DVP08HM11N	8	–	از سمت راست CPU	–	–	–	–	–	5~95% و 0~55 °C	–
DVP16HM11N	16	–								
DVP32HM11N	32	–								
DVP08HN11T/R	-	8								
	-	32								
DVP08HP11T/R	4	4								
DVP16HP11T/R	8	8								
	16	16								
DVP48HP00T/R	24	24								
DVP04AD-H2	-			جریان 13 بیت ولتاژ 14 بیت	4	–	–			پورت RS485 مدباس ASCII/RTU
DVP04AD-H3	–			جریان 16 بیت ولتاژ 16 بیت	4	–				
DVP04DA-H2	–			جریان 12 بیت ولتاژ 12 بیت	–	4				
DVP04DA-H3	–			جریان 16 بیت ولتاژ 16 بیت	–	4				
DVP06XA-H2	–			جریان 12 بیت ولتاژ 12 بیت	4	2				
DVP06XA-H3	–			جریان 16 بیت ولتاژ 16 بیت	4	2				
DVP04PT-H2	–			0.1 سانتیگراد	–	–	PT100,PT1000	4		
DVP04TC-H2	–				–	–	TC(J,K,S,R,T)	4		
DVP08TC-H2	–				–	–	TC(J,K,S,R,T)	8		

مشخصات	تعداد DI 24VDC	تعداد DO (T/R)	تغذیه	سرعت اسکن برنامه	حداکثر تعداد DI/DO	تعداد ورودی های سرعت بالا	تعداد خروجی های سرعت بالا	ظرفیت حافظه	باتری داخلی RTC	قابلیت افزایش	پورت های ارتباطی
	8	8	100 ~ 240 VAC	0.35us	256	3x100 KHz و 3x10 KHz	2x100 KHz	16K steps	دارد. بعد از 2الی 4 سال خاموشی باتری، ساعت و تاریخ پاک می شود.	فقط از سمت راست قابلیت افزایش دارند.	یک پورت RS232 و دو پورت RS485 دارند. PLC های با پسوند دارای پورتEther PLC وnet های با پسوند C دارای شبکه CANopen می باشند.
DVP16ES200T	8	8									
	12	8									
	12	8									
DVP24ES200R	16	8									
DVP24ES200T	16	8									
	16	16									
DVP32ES200T	16	16									
DVP32ES211T	16	16									
	16	16									
	16	16									
	16	16									
	16	16									
DVP40ES200T	24	16									
DVP40ES200R	24	16									
DVP40ES200TE	24	16									
	24	16									
DVP60ES200T	26	24									
	26	24									
	26	24									
	26	24									

- **DI** به معنای ورودی دیجیتال و **DO**
- **R** به معنای **Relay** و **T** به معنای **Transistor** می باشد.

کارت های افزایشی سری DVP-ES2

مشخصات	تعداد DI 24VDC	تعداد DO (T/R)	نحوه اتصال به CPU	دقت اندازه گیری	تعداد AI	تعداد AO	نوع سنسور دما	تعداد کانال دما	دما و رطوبت کاری	پورت های ارتباطی
DVP08XM211N	8	–	از سمت راست CPU	–	–	–	–	–	5~95% و 0~55 °C	–
DVP16XM211N	16	–								
	32	–								
	-	8								
	-	24								
	4	4								
DVP16XP211T/R	8	8								
DVP24XP200T/R	12	12								
DVP32XP200T/R	16	16								
DVP04AD-E2	-			جریان 14 بیت ولتاژ 14 بیت	4	–	–			پورت RS485 مدباس ASCII/RTU
DVP02DA-E3	–				-	2				
DVP04DA-E2	–				–	4				
DVP06XA-E3	–				4	2				
DVP04PT-E2	–			0.1 سانتیگراد	-	-	Pt,Ni,Cu	4		
DVP04TC-E3	–				-	-	J,K,S,R,T	4		
DVP10RC-E2	Resolver دوران به تغییر می دهد.									

PLC های سری DVP-PM

این **PLC** ها برای کنترل موقعیت و محور و **CNC** طراحی شده اند.

مشخصات	DVP10PM00M	DVP20PM00M	DVP20PM00D
تغذیه	100~240VAC		
تعداد DI	12	8	
تعداد DO	12	8	
حداکثر تعداد DI/DO	256	512	
تعداد DI های سرعت بالا	6x200KHz	3x200KHz	3x200KHz
تعداد DO های سرعت بالا	2x200KHz 4x1MHz	3x500KHz	2x500KHz
نوع فرمان حرکت	Linear PWM	G-Code/M- axes	G-Code/M- axes
RTC	دارد		
حافظه	64K steps		
قابلیت افزایش	فقط از سمت راست		
سرعت اسکن برنامه	0.13us		
پورت ارتباطی			

مشخصات	DVP10MC11T	DVP15MC11T	DVP50MC11T
تغذیه	24VDC		
تعداد DI	8	16	16
تعداد DO	4	8	8
حداکثر تعداد DI/DO	480		
تعداد DI های سرعت بالا	4x200KHz		
تعداد DO های سرعت بالا	2x200KHz		
نوع فرمان حرکت	کنترل 16 محور به صورت همزمان از طریق CanOpen G-Code/E-	کنترل 24 محور به صورت همزمان از طریق CanOpen G-Code/E-	کنترل 24 محور به صورت همزمان از طریق Ethercat G-Code/E-
RTC	دارد		
انکودر های ورودی	1xline drive Incremental	te	te
حافظه	16K steps	20MByte	
قابلیت افزایش	از سمت راست و چپ		
سرعت اسکن برنامه	0.13us		
پورت ارتباطی	1xRS232 1xRS485 1xEthernet	1xRS232 1xRS485 2xEthernet 1xCanOpen	1xRS232 1xRS485 2xEthernet 1xCanOpen

خروجی های **Line Drive**

- حرف **T** ترانزیستوری **NPN**
- حرف **P** ترانزیستوری **PNP**
- حرف **R** رله ای
- **OC** پالس خروجی از نوع
- **LD** پالس خروجی از نوع **Line Drive**

AS218TX-A AS218PX-A AS218RX-A	AS228T-A AS228P-A AS228R-A	AS300N-A	AS320T-B AS320P-B	AS324MT-A	AS332T-A AS332P-A	مشخصات
24VDC						تغذیه
8	16	-	8	12	16	تعداد DI
6	12	-	12	12	16	تعداد DO
2x12bit	-	–	–	–	–	تعداد AI
2x12bit	-	-	-	-	-	تعداد AO
1024						حداکثر تعداد DI+DO قابل افزایش
4x200KHz	4x200KHz	-	4x200KHz	4x200KHz(OC) 2x4MHz(LD)	6x200KHz	تعداد ورودی های سرعت بالا(AB mode)
3x200KHz	6x200KHz	-	6x200KHz	4x200KHz(OC) 2x4MHz(LD)	6x200KHz	تعداد خروجی های سرعت بالا
دارد(بعد از 30						RTC
						باتری داخلی
64K steps		128K steps				ظرفیت حافظه برنامه
64K words						تعداد رجیستر های داده
دارد (تا 32 ماژول افزایشی)						پورت راست برای افزایش
بر روی خود CPU می توان تا حداکثر 2						پورت فانکشن کارت افزایش
		1xUSB mini 2xRS485 1xEthernet				پورت های ارتباطی
0.15us						سرعت اجرا برنامه
5~95% - 0~55 °C						دمای کاری و رطوبت مجاز

کارت های افزایشی سری AS

مشخصات	تعداد DI 24VDC	تعداد DO (T/R/P)	نحوه اتصال به CPU	دقت اندازه گیری	تعداد AI	تعداد AO	نوع سنسور دما	تعداد کانال دما و یا کانال وزن	پورت های ارتباطی
AS-PS02	منابع تغذیه که ورودی 100 الی 240 ولت AC می گیرند و خروجی 24 ولتDC می دهند.								
AS-PS02A									
AS08AM10N-A	8	–	راست	-	-	-	-	-	-
AS16AM10N-A	16	–		-	-	-	-	-	
AS32AM10N-A	32	–		-	-	-	-	-	
AS64AM10N-A	64	–		-	-	-	-	-	
-A	–	8		-	-	-	-	-	
-A	–	16		-	-	-	-	-	
-A	–	32		-	-	-	-	-	
AS64AN01T-A	-	64		-	-	-	-	-	
AS16AP11T-A	8	8		-	-	-	-	-	
AS04AD-A	–	-		16 بیت A:±20mA,±10V B:±10V C:±20mA	4	-	-	-	
AS08AD-B	–	-			8	-	-	-	
AS08AD-C	–	-			8	-	-	-	
AS04DA-A	–	-		12بیت ±10V,0~20mA	-	4	-	-	
AS06XA-A	-	-		12 بیت خروجی ±10V,0~20mA 16 بیت ورودی ±20mA,±10V	4	2	-	-	
AS04RTD-A	-	-		0.1 سانتیگراد	-	-	Pt,Ni,Cu	4	
AS06RTD-A	-	-			-	-	Pt,Ni,Cu	6	
AS04TC-A	-	-			-	-	J,K,S,R,T,E,N,B	4	
AS08TC-A	-	-			-	-	J,K,S,R,T,E,N,B	8	
AS02LC-A	-	-		24 بیت	-	-	–	2	
AS-F232	-	-	بر روی خود CPU	–	–	–	–	–	1xRS232
AS-F422	-	-		–	–	–	–	–	1xRS422
AS-F485	-	-		–	–	–	–	–	1xRS485
AS-FCOPM	-	-		–	–	–	–	–	CanOpen 2xRJ45
AS-F2AD	-	-		12بیت	2	–	–	–	-
AS-F2DA	-	-		12بیت	–	2	–	–	-
AS-FEN02	-	-		–	–	–	–	–	Ethernet 2xRJ45
AS-FPFN02	-	-		–	–	–	–	–	Profinet 2xRJ45
AS00SCM-A			راست	برای افزایش					
AS01DNET-A	–	–		–	–	–	–	–	1xDeviceNet

مشخصات	AH500		AH510		AH520		AH530		AH501		AH511		AH521		AH531		AH560
	EN	RS2	EN	RS2	EN	RS2	EN	RS2	EN	RS2	EN	RS2	EN	RS2	EN	RS2	EN2
تغذیه	24VDC																
تعداد DI و DO تعداد AI و AO	PLC های AH																
ظرفیت برنامه	32K steps		64K steps		128K steps		256K steps		48K steps		96K steps		192K steps		384K steps		1M steps
SD Card	1xV1.0								1xV2.0 SDHC								
حداکثر تعداد رک قابل افزایش	-		1		3		7		-		1		3		7		7
حداکثر تعداد DI/DO قابل افزایش	768		1280		2304		4352		768		1280		2304		4352		4352
حداکثر تعداد AI/AO قابل افزایش	544																
پورت های ارتباطی	1xUSB mini																2xEthernet
RTC	دارد(بعد از 30																
باتری داخلی	ندارد																
پورت راست برای افزایش	دارد																
سرعت اجرا برنامه	0.12us																
دمای کاری و رطوبت مجاز	5~95% - 0~55 °C																

کارت های افزایشی سری AH

مشخصات	کارت های افزایشی آنالوگ و دما
AH04AD-5A	
AH08AD-5B	
AH08AD-5C	
AH04DA-5A	4xAO 16 bit 0~20mA,±10V
AH08DA-5B	8xAO 16 bit ±10V
AH08DA-5C	8xAO 16 bit 0~20mA
AH06XA-5A	4xAI 16 2xAO 16 bit 0~20mA,±10V
AH04PT-5A	
AH08PTG-5A	
AH04TC-5A	
AH08TC-5A	

مشخصات	کارت های افزایشی دیجیتال
AH16AM10N-5A	16xDI 24VDC
AH16AM30N-5A	16xDI 220VAC
AH16AN01P-5A	16xDO PNP
AH16AN01R-5A	16xDO RLY
AH16AN01S-5A	
AH16AN01T-5A	16xDO NPN
AH16AP11P-5A	
AH16AP11R-5A	
AH16AP11T-5A	
AH16AR10N-5A	16xDI 24VDC
AH32AM10N-5(A/B/C)	32xDI 24VDC
AH32AN02P-5(A/B/C)	32xDO PNP
AH32AN02T-5(A/B/C)	32xDO NPN
AH64AM10N-5C	64xDI 24VDC
AH64AN02P-5C	64xDO PNP
AH64AN02T-5C	64xDO NPN

- سری AH Redundancy و شبکه های AH را از سایت کمپانی دلتا دانلود نمود.

HMI های سری DOP100

این **HMI** ها آخرین نوع **HMI** صفحه لمسی های دلتا می باشد **DOPSOFT 4.00.06** برنامه نویسی می شوند. سری **Advanced** از دوربین های **IP**

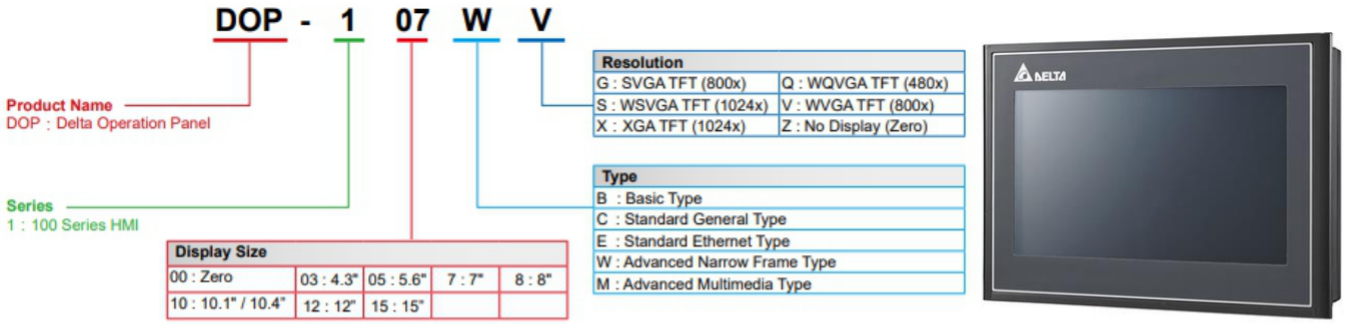

تغذیه	پورت ارتباطی	باتری	RTC	SD	USB	خروج صدا	صفحه لمسی	RAM (Byte)	FLASH ROM (Byte)	MCU	LCD	مشخصات
24VDC	COM1: RS232 1xEthenet COM2:	3V lithium	دارد	ندارد	1xUSB Host 1xUSB Client	buzzer	resistor	512 MB	256 MB	ARM Cortex-A8 (800MHz)	4.3" TFT 480x272	DOP-103WQ
	COM1: RS232 1xEthenet COM2: COM3:										7" TFT 800x480	DOP-107WV
											10.1" TFT 1024x600	DOP-110WS
	COM1: RS485 2xEthenet COM2: COM3: COM4:	3V lithium	دارد	1xSD	1xUSB Host 1xUSB Client	buzzer	resistor	DDR3 1 GB	۸ GB	Dual Core 1GHz	12" TFT 1024x768	DOP-112WX
											15" TFT 1024x768	DOP-115WX
											12" TFT 1024x768	DOP-112MX
											15" TFT 1024x768	DOP-115MX
	COM2: COM3:	3V lithium	دارد	ندارد	1xUSB Host 1xUSB Client	buzzer	resistor	256 MB	256 MB	ARM Cortex-A8 (800MHz)	7" TFT 800x480	DOP-107CV
											10.1" TFT 1024x600	DOP-110CS
		3V lithium	دارد	1xSD	1xUSB Host 1xUSB Client	Buzzer AUX	resistor	256 MB	256 MB	ARM Cortex-A8 (800MHz)	7" TFT 800x600	DOP-107EG
				ندارد		buzzer					7" TFT 800x480	DOP-107EV
	COM1: COM2:	3V lithium	دارد	ندارد	1xUSB Host 1xUSB Client	buzzer	resistor	256 MB	256 MB	ARM Cortex-A8 (800MHz)	4.3" TFT 480x272	DOP-103BQ
											7" TFT 800x480	DOP-107BV

اگر **S** باشد، بدون اترنت می باشد.

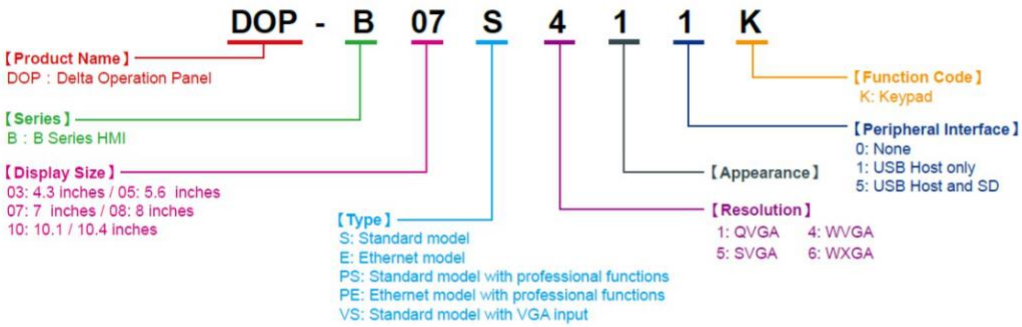

تغذیه	Function key	RTC باتری	Ethernet	USB	خروجی صدا	پورت ارتباطی	RAM (Byte)	FLASH ROM (Byte)	MCU	LCD	مشخصات
24V DC	ندارد	3V دارد	اگر مدل **HMI** حرف **E** داشته باشد، **1**پورت اترنت دارد. و اگر حرف **K** داشته باشد، بر روی **HMI**، باتن های **Function** وجود دارد.	1xUSB Host 1xUSB Client	buzzer	COM2: RS422/RS485	64 MB	128 MB	ARM Cortex 400M Hz	4.3" TFT 480x272	DOP-B03S211 DOP-B03E211
						COM2: RS232/RS485				5.6" TFT 320x234	DOP-B05S111
				1xUSB Client		COM1: RS232		4MB		7" TFT 800x480	DOP-B07S410
				1xUSB Host 1xUSB Client				128 MB		7" TFT 800x480	DOP-B07S411 DOP-B07E411
	8										DOP-B07S401K DOP-B07S411K
	ندارد										DOP-B07S415
											DOP-B07S415 DOP-B07E415
								128 MB		7" TFT 800x480	DOP-B07PS415
										7" TFT 800x600	DOP-B07PS515
											DOP-B07S515 DOP-B07E515
										8" TFT 800x600	DOP-B08S515 DOP-B08E515
								128 MB		10.4" TFT 800x600	DOP-B10S511 DOP-B10VS511 DOP-B10E515 DOP-B10PE515
										7" TFT 800x480	DOP-B10S411
										10.1" TFT 1024x600	DOP-B10S615 DOP-B10E615

- **HMI** های سری **DOP-100** با نرم افزار **VNC viewer** و سری **DOP-B** با نرم افزار **E-remote** همچنین با نرم افزار **DOPSOFT 2.00.07** می توان سری **DOP-B** را برنامه نویسی نمود.
- سری **PS** می توانند **G-Code** را به کنترلر موقعیت و یا **PLC** ارسال نمایند.

این **HMI**

مشخصات	DOP-W105B	DOP-W127B	DOP-W157B
LCD	10.4" TFT 800x600	12.1" TFT 1024x768	15" TFT 1024x768
MCU			
FLASH ROM (Byte)	256MB		
RAM (Byte)	256MB		
پورت ارتباطی	COM1: -		
خروجی صدا MP3,WAV	دارد		
پخش فیلم	دارد		
USB	1xUSB host	3xUSB host	
SD	1xSDHC		
Ethernet	2xEthernet		
RTC	دارد		
باتری	3V lithium		
تغذیه	24VDC		
دما و رطوبت کاری	5~95% - 0~55 °C		

TEXT PANEL های بدون PLC داخلی

مشخصات	TP02G-AS1	TP04G-AS2	TP04G-AL-C	TP04G-AL2	TP04G-BL-C
نمایشگر(mm)	72x22	67x32	101x35		
نوع نمایشگر	STN-				
FLASH ROM (Byte)	256KB				
پورت ارتباطی		/ RS422		/ RS422	
RTC	دارد				
باتری	3V lithium				
تغذیه	24VDC				
دما و رطوبت کاری	5~95% - 0~55 °C				

TEXT PANEL های دارای PLC داخلی

این **TP** ها دارای **PLC**

مشخصات		TP04P-16TP1R	TP04P-32TP1R	TP04P-21EX1R	TP04P-22XA1R
PLC	تعداد DI/DO	8xDI 8xDO	16xDI 16xDO	8xDI 8xDO	
	تعداد AI/AO	-	-	2xAI 12 bit current 1xAO 12 bit current 2xPt100	4xAI 12 bit e 2xAO 12 bit e
	تعداد ورودی های سرعت بالا	2x10KHz			
	باتری داخلی	دارد			
	ظرفیت برنامه	8K steps			
	پورت ارتباطی				
PANEL	نمایشگر	4.1”			
	نوع نمایشگر	STN-			
	FLASH ROM (Byte)	1MB			
	تغذیه	24VDC			
	RTC	دارد 3V lithium			
	باتری	دارد			
	پورت ارتباطی				
	دما و رطوبت کاری	5~95% - 0~55 °C			

این **HMI** ها دارای **PLC**

TP70R-RM0	TP70P-22XA1R	TP70P-21EX1R	TP70P-32TP1R	TP70P-16TP1R	مشخصات	
-	8xDI 8xDO		16xDI 16xDO	8xDI 8xDO	تعداد DI/DO	PLC
-	4xAI 12 bit 2xAO 12 bit	2xAI 12 bit current 1xAO 12 bit current 2xPt100	-	-	تعداد AI/AO	
-	2x10KHz				تعداد ورودی های سرعت بالا	
-	دارد				باتری داخلی	
-	8K steps				ظرفیت برنامه	
-					پورت ارتباطی	
7" 800x480					LCD لمسی	PANEL
Resistor					نوع نمایشگر	
64MB					FLASH ROM (Byte)	
24VDC					تغذیه	
1xUSB Client					USB	
دارد					SD	
دارد 3V lithium					RTC	
دارد					باتری	
					پورت ارتباطی	
5~95% - 0~55 °C					دما و رطوبت کاری	

مانیتور و کنترلر سیار

DOP- H 07 S 4 6 5

- DOP- : Delta Operator Panel
- H : سری H
- 07 : 7 اینچ
- S : پورت ارتباطی : E : Ethernet / S : Serial
- 4 : رزولوشن تصویر 4 : WVGA
- 6 : 2 : بدون Handwheel / 6 : دارای Handwheel
- 5 : 5 : دارای کابل ۵ متری / A : دارای کابل ۱۰ متری

مشخصات	DOP-H07E465 DOP-H07E46A	DOP-H07E425 DOP-H07E42A	DOP-H07S465 DOP-H07S46A	DOP-H07S425 DOP-H07S42A
نمایشگر	7” TFT 800x480			
MCU				
Hand Wheel	دارد	–	دارد	–
FLASH ROM (Byte)	128MB			
RAM	64MB			
پورت ارتباطی	1xEthernet			
USB	1xUSB Client			
SD	1xSDHC			
شستی EMERGENCY	1xNO 1xNC			
سوییچ سه حالته	1xNO			
RTC	دارد			
باتری	3V lithium			
تغذیه	24VDC			
IP	IP55			
دما و رطوبت کاری	5~95% - 0~55 °C			

این کنترلر ها دارای **CPU** و **DSP**

DMCNET

مشخصات	HMCC07-N510H52	HMC07-N511H52	HMC08-N500S52
تعداد محورهای کنترلی	4	12	12
نمایشگر	7" TFT 800x600		8" TFT 800x600
MCU	32 32 bit DSP		
Hand Wheel	دارد	-	دارد -
FLASH ROM (Byte)	128MB		
RAM	16MB		
پورت ارتباطی	1xEthernet		RS485 RS485
USB	1xUSB Client/1xUSB Host		
SD	1xSDHC		
شستی EMERGENCY	1xNO 1xNC		
سوییچ سه حالته	1xNO		
Function key	10		-
RTC	دارد		
باتری	3V lithium		
تغذیه	24VDC		
IP	IP55		
دما و رطوبت کاری	5~95% - 0~55 °C		

اینورتر های AC سری MH300/MS300/ME300

اینورتر های **MH300** و **MS300** دارای **PLC** داخلی و مد **VECTOR** می باشند همچنین

460V/3-phase	230V/3-phase	230V/1-phase	150V/1-phase	مشخصات
0.4~22 KW	0.2~15 KW	0.2~2.2 KW	0.2~0.75 KW	MH300 0~599Hz
0.4~22 KW	0.2~15 KW	0.2~2.2 KW	0.2~0.75 KW	MS300 0~599Hz
1.5~22 KW	1.5~15 KW	1.5~2.2 KW	-	MH300 0~2000Hz
1.5~22 KW	1.5~15 KW	1.5~2.2 KW	-	MS300 0~1500Hz

اینورتر های AC سری VFD-E/VFD-EL

VFD-E دارای **PLC** داخلی می باشد.

PG برای این سری وجود دارند.

مشخصات	115V/1-phase	230V/1-phase	230V/3-phase	460V/3-phase
VFD-E	0.2~0.75 KW	0.2~2.2 KW	0.2~15 KW	0.4~22 KW
VFD-EL	0.2~0.75 KW	0.2~2.2 KW	0.2~3.7 KW	0.4~3.7 KW

برای سری اینورتر های VFD .

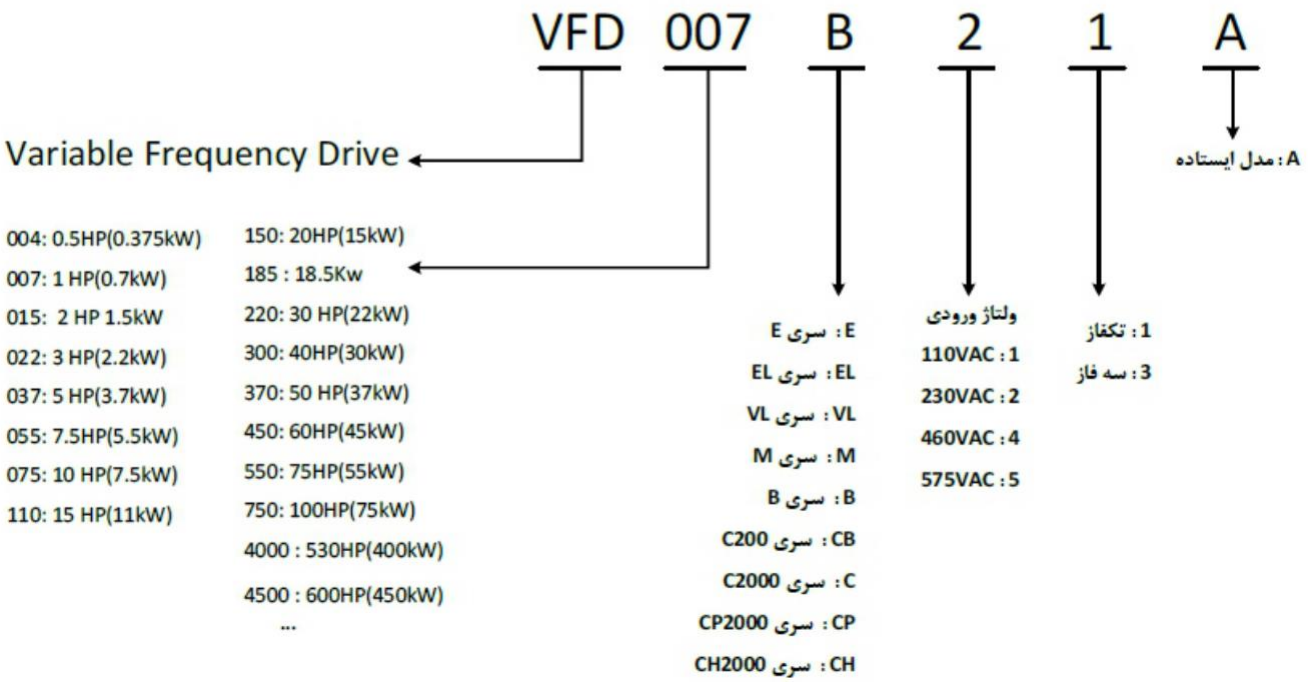

عمر مفید فن، **۳** سال به ازای **۸** ساعت کار روزانه و خازن ها **۵** سال می باشد.

اینورتر های AC سری اقتصادی C200

اینورتر های AC سری قدرتمند C2000 Plus

- دارای **PLC** داخلی **10K steps**
- پورت ارتباطی **RS485** داخلی
- پشتیبانی از موتور های **IM** و **PM**
- فرکانس کاری **0** تا **2000** هرتز
- دارای کارت های **PG** جهت
- دارای مد **P2P**
-

اینورتر های AC سری پمپ و فن CP2000

- دارای **PLC** داخلی **10K steps**
- پورت ارتباطی **RS485** و **BACNet** داخلی
- **PID** داخلی
- کنترل همزمان **8** موتور
-

690V/3-phase	575V/3-phase	460V/3-phase	230V/3-phase	230V/1-phase	مشخصات
-	-	0.75~7.5 KW	0.2~3.7 KW	0.4~2.2 KW	VFD-C200
22~630KW	0.75~18.5 KW	0.75~560KW	0.75~90 KW	-	VFD-C2000
22~630KW	0.75~18.5 KW	0.75~560KW	0.75~90 KW	-	VFD-CP2000

تمامی رنج های سری **VFD-C200** و برای **VFD-C2000** از **0.75** تا **30** کیلو وات و برای **VFD-CP2000** از **0.75** تا **37** کیلو وات یونیت ترمز داخلی دارند.

اینورتر های AC سری CFP2000 با IP مقاوم تر

- دارای PLC داخلی 10K steps
- پورت ارتباطی RS485 و BACNet داخلی
- PID داخلی (2 ست)
-
- دارای IP55 و IP41

اینورتر های AC سری CH2000 برای کار های سنگین

- دارای PLC داخلی 10K steps
- پورت ارتباطی RS485 داخلی
-
-
-
- 8 نوع مستقل کنترل ترمز

اینورتر های AC سری CT2000 مخصوص Textile

460V/3-phase	230V/3-phase	مشخصات
0.75~90 KW	-	VFD-CFP2000
0.75~280KW	0.75~75 KW	VFD-CH2000
11~90KW	-	VFD-CT2000

اینورتر های AC سری VFD-ED مخصوص آسانسور

- پشتیبانی از موتور های IM و PM
- کارت افزایشی PG (A,B,Z) جهت
- پشتیبانی از UPS VAC230
- عملکرد EMERGENCY هنگام کاهش باتری و یا UPS(EPS)
- VECTOR

اینورتر های AC سری اقتصادی MH300-L مخصوص آسانسور

- پشتیبانی از موتور های IM و PM
- کنترل Open Loop
- دارای مدار Chopper داخلی
- عملکرد EMERGENCY هنگام کاهش باتری (EPS)

اینورتر های AC سری IED مخصوص آسانسور

- دارای کنترل VECTOR و مد های کاری -based
- 48 طبقه
-
- پشتیبانی از موتور های IM و PM
- عملکرد EMERGENCY (EPS)
-

460V/3-phase	230V/3-phase	230V/1-phase	مشخصات
4~75 KW	4~37 KW	2.2~3.7 KW	VFD-ED
3.7~15 KW	2.2~15 KW	-	VFD-MH300-L
4~75 KW	4~37 KW	2.2~3.7 KW	VFD-IED

اینورتر های مخصوص کنترل درب VFD-DD

- **Door Drive**
- مد کنترل چند سرعته
- **IM** و **PM**
- درب های آسانسوری
- کنترل ساده درب آسانسوری
- باز و بسته شدن نرم درب
- دارای کیپد

مشخصات	230V/1-phase
VFD-DD	0.2~0.4 KW

موتور های مخصوص درب
ECMD-B91207MS
ECMD-B91608MS
ECMD-B81610MS

HES-C

-
- مصرف روغن کاری
-
-
-
- کنترل **PID** فشار

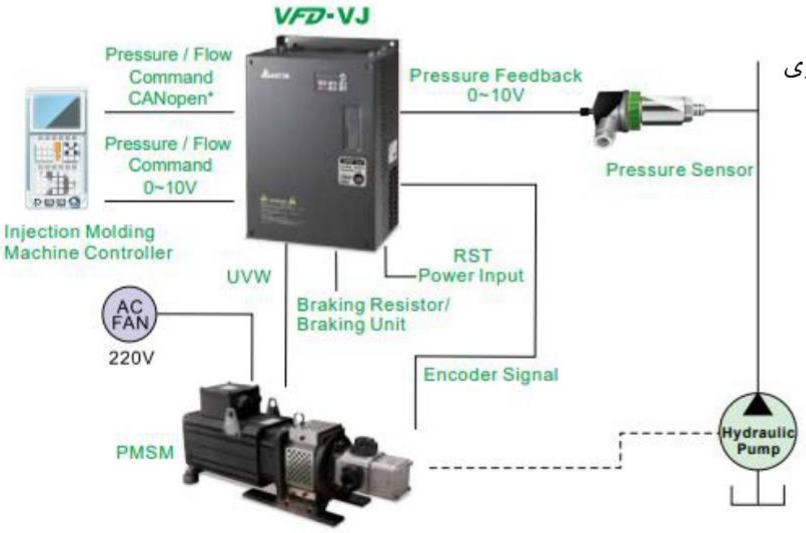

مشخصات	230V/3-phase	460V/3-phase
HES	50~160 L/min	50~320 L/min

یونیت توان برگشتی REG2000

-
-
- تا **95**
- **DC BUS** دارند

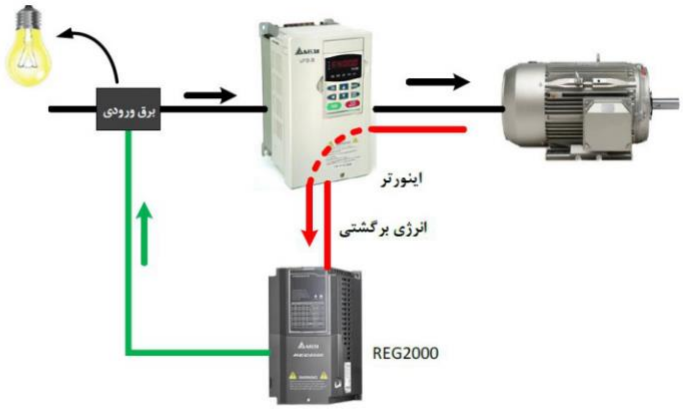

460V/3-phase	230V/3-phase	مشخصات
7.5~55 KW	7.5~37 KW	REG2000

یونیت AFE2000

DC به **AC**

-
- بهبود **Power Factor** تا **99** درصد
-
- استفاده از **PWM**

460V/3-phase	230V/3-phase	مشخصات
7.5~75 KW	7.5~37 KW	AFE2000

یونیت SVG2000

-
بانک خازنی
-
- کاهش توان راکتیو
-
- جبران **lead** و **lag** جریان راکتیو
- تاچ اسکرین **7** اینچی

مشخصات	220~480V/3-phase	525~690V/3-phase
SVG2000		

یونیت APF2000

CT

-
-
،
- تاچ اسکرین **7** اینچی
-

مشخصات	200~480V/3-phase
APF2000	50~300 A

کارت های PG مخصوص C2000

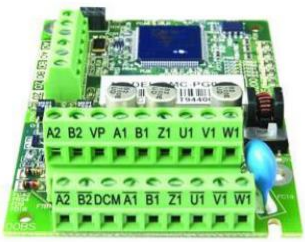

مشخصات		
EMC-PG01O	A,/A,B,/B,Z,/Z	A,B,Z
EMC-PG01U	Encoder Sin Z,/Z,B,/B,A,/A W,/W,V,/V,U,/U	A,/A,B,/B,Z,/Z
EMC-PG01L	A,/A,B,/B,Z,/Z	A,/A,B,/B,Z,/Z
EMC-PG01R		A,/A,B,/B,Z,/Z

کارت های افزایشی مخصوص C2000, CP2000

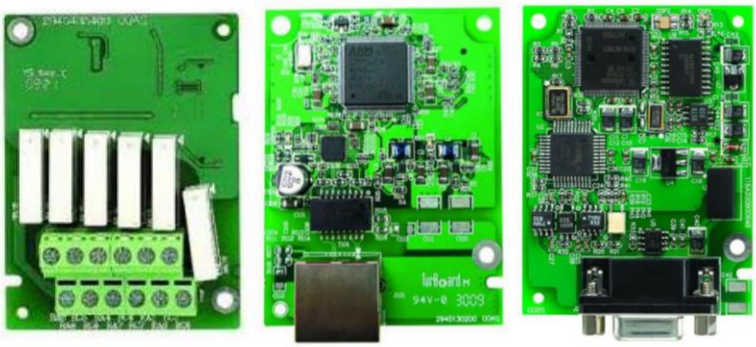

مشخصات	توضیحات
CMC-PD01	Profibus DP
CMC-DN01	Device Net
CMC-MOD01	Modbus
CMC-EIP01	Ethernet IP
CMC-COP01	CANopen
EMC-R6AA	6xDO Relay
EMC-D42A	4xDI 24VDC
EMC-D611A	6xDI 115VAC
EMC-BPS01	

انواع کیپد های جداشونده

KPE-LE02

کی پد جدا شونده
برای اینورتر سری C200
قابل نصب بر روی درب تابلو
اتصال از طریق کابل فلت با
پین هدر 2x5

KPC-CC01

کی پد جدا شونده برای
اینورتر C2000,CP2000
قابل نصب بر روی درب تابلو
اتصال از طریق کابل RJ45

LC-M02E

کی پد جدا شونده
برای اینورتر سری M
قابل نصب بر روی درب تابلو
اتصال از طریق کابل فلت با
پین هدر 2x5

VFD-PU01

کی پد جدا شونده
برای اینورتر سری B
قابل نصب بر روی درب تابلو
اتصال از طریق کابل فلت با
پین هدر 2x5

سروو درایو ASDA-A3

- انکودر 24 بیتی Absolute
- دارای فانکشن STO
- حداکثر دور 6000 rpm
- حداکثر گشتاور 350 درصدی
- دارای موتور های با اینرسی Low و High
- A2,A3
-
- 99 پوزیشن داخلی
- E-Cam
- نرم افزار ASDASOFT
-
- مدباس RS485
- ورودی ولتاژ ±10VDC
- یک پورت MiniUSB جهت ارتباط با نرم افزار
- رنج توانی 0.1 الی 3 کیلووات
- 35 روش برای هومینگ

ASD - A3 - 04 21 - L

- ASD: AC Servo Drive
- A3: A3 Series
- 04: Power
  - 01: 100W 10: 1kW
  - 02: 200W 15: 1.5kW
  - 04: 400W 20: 2kW
  - 07: 750W 30: 3kW
- 21: Input Voltage and Phase
  - 21: 220VAC 1-phase
  - 23: 220VAC 3-phase
- L: L: without comm.
  - M: CanOpen
  - E: Ethercat
  - F: DMCNET

ASDA-A3

ECM - A 3 H - C Y 06 04 R S 1

Product Name
ECM: Electrical Commutation Motor

Driving Type
A: A Series

Generation
3: 3rd Generation

Inertia
H: High inertia
L: Low inertia

Series Rated Voltage / Rated Speed
C: Rated Voltage 220 V
Rated Speed 3,000 r/min

Encoder Type
Y: 24-bit Absolute Optical Encoder
Single-turn: 24-bit
Multi-turn: 16-bit
1: 24-bit Single-turn Absolute Optical Encoder
G: 16-bit Single-turn Absolute Magnetic Encoder
2*: 24-bit Single-turn Absolute Magnetic

Motor Frame Size
04: 40 mm
06: 60 mm
08: 80 mm

Rated Output Power
0F: 50 W
01: 100 W
02: 200 W
04: 400 W
07: 750 W

Special digit
1: standard product

Shaft size
S: Standard
7: special (14 mm)

Shaft and Oil Seal	W/O Brake W/O Oil Seal	With Brake W/O Oil Seal	W/O Brake With Oil Seal	With Brake With Oil Seal
Round Shaft (with screw hole)	-	-	C	D
Keyway (with screw hole)	P	Q	R	S

سروو درایو ASDA-A2

- انکودر **20** و **17** بیتی **Incremental**
- دارای فانکشن **STO**
- حداکثر دور **rpm 5000**
- حداکثر گشتاور **350** درصدی
- دارای موتور های با اینرسی **Low** و **High**
- **A2,B2**
-
- **64** پوزیشن داخلی
- **E-Cam**
- نرم افزار **ASDASOFT**
-
- مدباس **RS485/RS232**
- ورودی ولتاژ **±10VDC**
- خروجی ولتاژ **±8VDC**
- پالس ورودی
- یک پورت **USB** جهت ارتباط با نرم افزار
- **35** روش برای هومینگ
- رنج توانی **0.05** تا **15** کیلووات

ASD - A2 - 04 21 - M

- ASD: AC Servo Drive
- A2: A2 Series
- 04: Power
  - 01: 100W, 02: 200W, 04: 400W, 07: 750W
  - 10: 1kW, 15: 1.5kW, 20: 2kW, 30: 3kW
  - 45: 4.5kW, 55: 5.5kW, 75: 7.5kW, 1B: 11kW, 1F: 15kW
- 21: Input Voltage and Phase
  - 21: 220VAC 1-phase
  - 23: 220VAC 3-phase
  - 43: 400VAC 3-phase
- M:
  - L: without comm.
  - U: with extension port
  - M: CanOpen
  - E: Ethercat
  - F: DMCNET

ASDA-A2

ECM A - C1 06 02 E S

Product Name
ECM: Electrical Commutation Motor

Driving Type
A: AC Servo Motor

Series

Rated Voltage / Rated Speed

C: 220V / 3000 r/min	J: 400V / 3000 r/min
E: 220V / 2000 r/min	K: 400V / 2000 r/min
F: 220V / 1500 r/min	L: 400V / 1500 r/min
G: 220V / 1000 r/min	M: 400V / 1000 r/min

Encoder Type

1: Incremental encoder, 20-bit	A: Absolute encoder, Single-turn: 17-bit Multi-turn: 16-bit
2: Incremental encoder, 17-bit	
3: 2500 ppr	

Motor Frame Size

04: 40 mm	10: 100 mm
06: 60 mm	13: 130 mm
08: 80 mm	18: 180 mm
09: 86 mm	22: 220 mm

Rated Output Power

0F: 50 W	08: 850 W	35: 3.5 kW
01: 100 W	09: 900 W	45: 4.5 kW
02: 200 W	10: 1 kW	50: 5.0 kW
03: 300 W	13: 1.3 kW	55: 5.5 kW
04: 400 W	15: 1.5 kW	75: 7.5 kW
05: 500 W	18: 1.8 kW	1B: 11 kW
06: 600 W	20: 2 kW	1F: 15 kW
07: 750 W	30: 3 kW	

S: Standard Shaft Diameter
H: Specific Shaft Diameter / High Inertia Model

Shaft Type and Oil Seal	W/O Brake W/O Oil Seal	With Brake W/O Oil Seal	W/O Brake With Oil Seal	With Brake With Oil Seal
Round Shaft (with screw hole)	-	-	C	D
Keyway	E	F	-	-
Keyway (with screw hole)	P	Q	R	S

سروو درایو ASDA-B2

- انکودر **20** و **17** بیتی **Incremental**
- حداکثر دور **rpm 3000**
- حداکثر گشتاور **300** درصدی
- دارای موتور های با اینرسی **Low** و **High**
- **B2**
-
- نرم افزار **ASDASOFT**
- مدباس
- ورودی ولتاژ **±10VDC**
- خروجی ولتاژ **±8VDC**
- پالس ورودی
- رنج توانی **0.1** تا **3** کیلووات

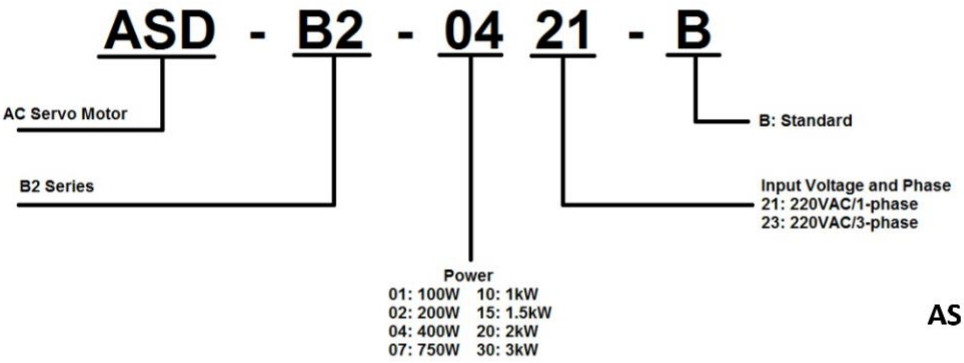

راهنمای **ASDA-B2**

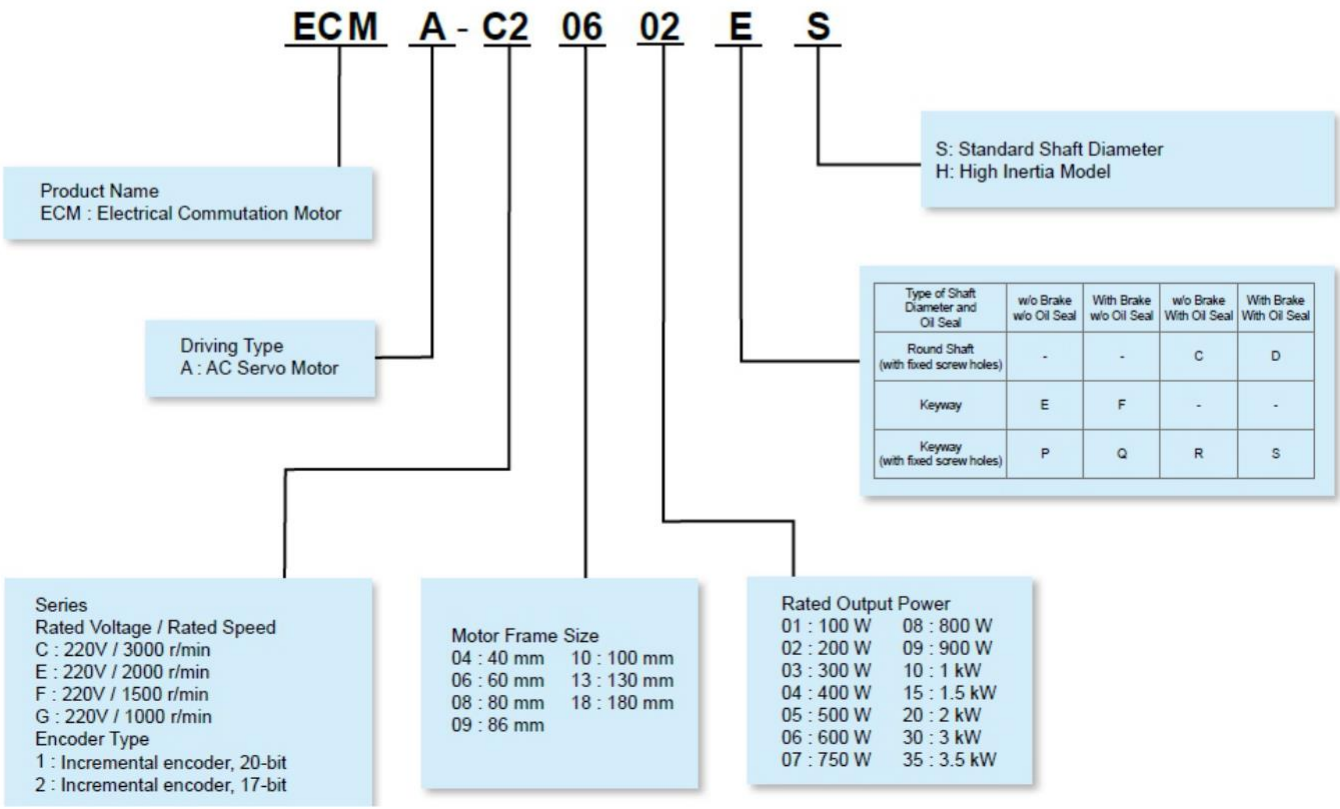

Type of Shaft Diameter and Oil Seal	w/o Brake w/o Oil Seal	With Brake w/o Oil Seal	w/o Brake With Oil Seal	With Brake With Oil Seal
Round Shaft (with fixed screw holes)	-	-	C	D
Keyway	E	F	-	-
Keyway (with fixed screw holes)	P	Q	R	S

سروو درایو ASDA-M

- دارای مشخصات مشابه **ASDA-A2**
-
- دارای **PLC** داخلی
- پشتیبانی از انکودر **Incremental** و **Absolute**
- نرم افزار **EzASD** جهت برنامه نویسی **PLC**
- نرم افزار **ASDASOFT**
- دارای توابع برای **2** و **3** محور
- دارای **35** روش برای هومینگ
- **99** پوزیشن داخلی

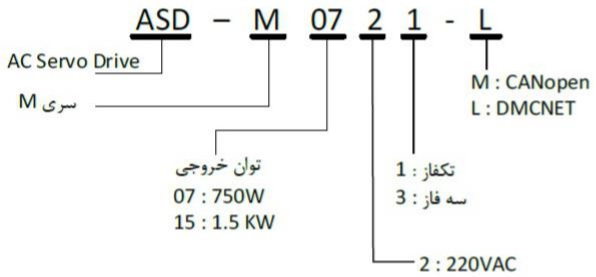

سروو درایو ASDA-S مخصوص اسپیندل

- پشتیبانی از **PM** **IM**
- دارای مد **VECTOR** و **V/F**
- قابلیت اتصال به کنترلر **CNC** دلتا با شبکه **DMCNET**
- رنج توانی **3** الی **15** کیلو وات
- دارای ورودی **CN5** برای پالس ورودی **ABZ**
- رنج سرعتی **6000** الی **12000 rpm**
- پشتیبانی از انکودر های **20** بیتی **Incremental**

سروو درایو ASDA-A2R

- پشتیبانی از موتور های **PM** دیگر برند ها
- ورودی پالس **Line Drive**
-
- رنج توانی **0.1** الی **3** کیلو وات
- دارای پورت **USB typeB** جهت اتصال به **ASDASOFT**
- دارای پورت

پرده نوری AS

پرده‌های نوری با اندازه دهند.

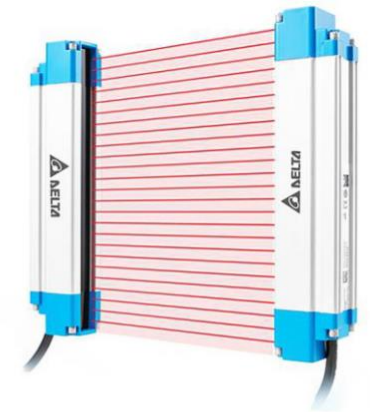

پرده‌های نوری دلتا در دو نوع **Standard** و (دارای حرف مشخصه **C** در آخر نام مدل) موجود می‌باشند. نوع دوم دارای ویژگی‌های پیشرفته‌تری می‌باشد که می

مشخصه‌های سنسورهای پرده نوری:

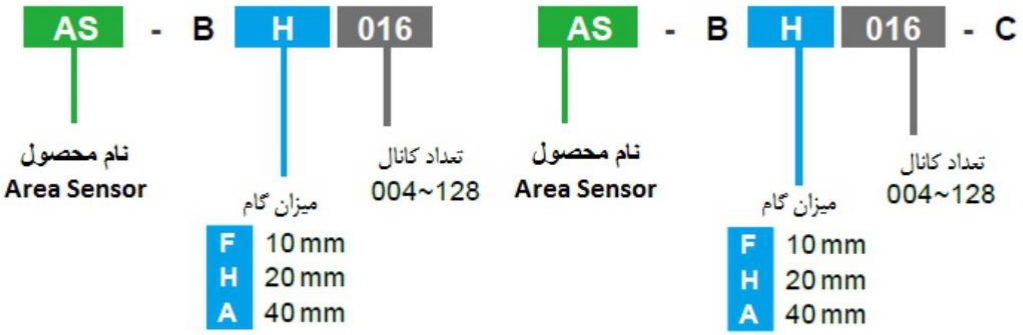

مشخصه‌های کابل:

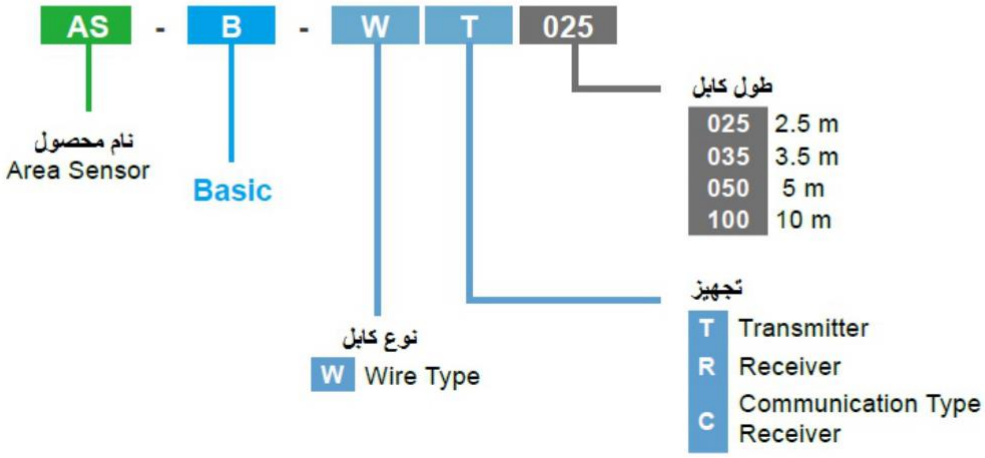

سنسورهای القایی سری M12 و M18

از سنسورهای القایی می

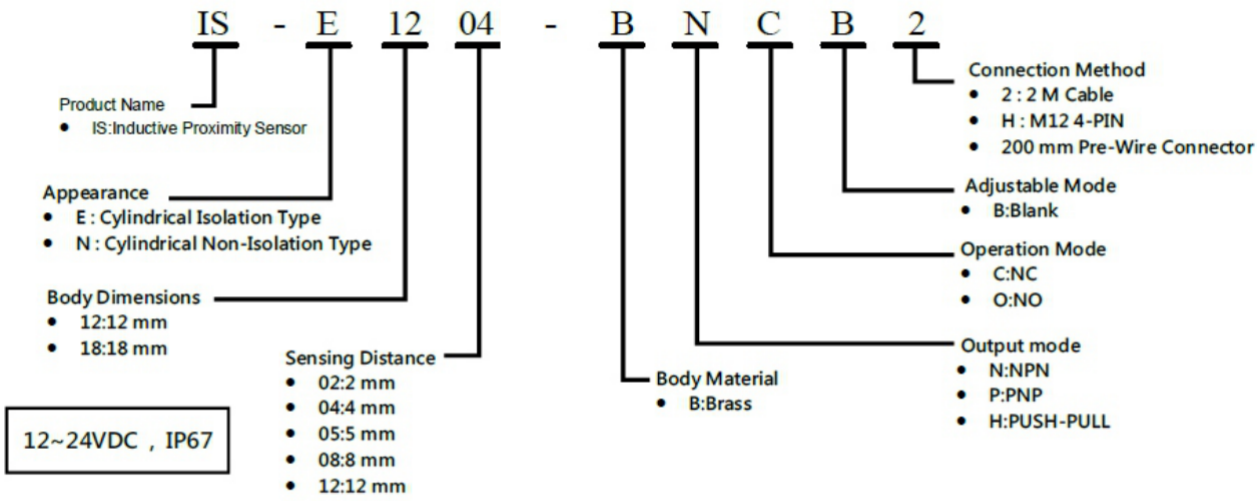

حساسیت	قطر سنسور	ظاهر
2 mm	M12	نوع ایزوله (سرتخت)
4 mm		
5 mm	M18	
8 mm		
4 mm	M12	نوع غیرایزوله(معمولی)
8 mm		
8 mm	M18	
12 mm		

سنسورهای نوری سری R

از سنسورهای نوری دلتا می‌توان در کاربردهای

Teach و **Trimmer** انجام می‌شود.

ظاهر	روش Sensing	فاصله	NPN	PNP	اتصالات
نوع Rectangle (Trimmer)		5 ~ 100 mm	PS-RS1-NS12	PS-RS1-PS12	2 متر کابل سه سیمه
		5 ~ 300 mm	PS-RR3-NS12	PS-RR3-PS12	2 متر کابل سه سیمه
		1 m	PS-RR9-NS12	PS-RR9-PS12	2 متر کابل سه سیمه
	Retro-Reflective	4.2 m	PS-RL4-NS12	PS-RL4-PS12	2 متر کابل سه سیمه
		12 m	PS-RT9-NS12	PS-RT9-PS12	2 متر کابل سه سیمه
نوع Rectangle (Teach)	Small Spot Reflective	5 ~ 100 mm	PS-RS1-NS22	PS-RS1-US22	2 متر کابل چهار سیمه
			PS-RS1-NS2B	PS-RS1-US2B	کانکتور M8
	Di	5 ~ 300 mm	PS-RR3-NS22	PS-RR3-US22	2 متر کابل چهار سیمه
			PS-RR3-NS2B	PS-RR3-US2B	کانکتور M8
		5 ~ 1000 mm	PS-RR9-NS22	PS-RR9-US22	2 متر کابل چهار سیمه
			PS-RR9-NS2B	PS-RR9-US2B	کانکتور M8
	Retro-Reflective	4.2 m	PS-RL4-NS22	PS-RL4-US22	2 متر کابل چهار سیمه
			PS-RL4-NS2B	PS-RL4-US2B	کانکتور M8
		10 m(fixed)	PS-RT9-NSB2	PS-RT5-USB2	2 متر کابل چهار سیمه
			PS-RT9-NSBB	PS-RT5-USBB	کانکتور M8

اتصالات	PNP		NPN		فاصله(ثابت)	روش sensing	ظاهر
	Dark-On	Light-On	Dark-On	Light-On			
2 متر کابل سه سیمه	PS-FR2-PDB2	PS-FR2-PLB2	PS-FR2-NDB2	PS-FR2-NLB2	5 ~ 50 mm	Diffuse Reflective	نوع Flat
2 متر کابل سه سیمه	PS-FB1-PDB2	PS-FB1-PLB2	PS-FB1-NDB2	PS-FB1-NLB2	5 ~ 30 mm	Diffuse	
2 متر کابل سه سیمه	PS-FL3-PDB2	PS-FL3-PLB2	PS-FL3-NDB2	PS-FL3-NLB2	1 m	Retro-reflective	
2 متر کابل سه سیمه	PS-FT3-PDB2	PS-FT3-PLB2	PS-FT3-NDB2	PS-FT3-NLB2	1 m	Through-beam	
اتصالات	Push Pull		NPN		فاصله(ثابت)	روش sensing	ظاهر
	Dark-On	Light-On	Dark-On	Light-On			
2 متر کابل چهار سیمه	PS-LR2-USB2		PS-LR2-NSB2		5 ~ 50 mm	Diffuse Reflective	نوع Lateral
2 متر کابل چهار سیمه	PS-LL3-USB2		PS-LL3-NSB2		1 m	Retro-reflective	
2 متر کابل چهار سیمه	PS-LT3-USB2		PS-LT3-NSB2		1 m	Through-beam	

*در سری L **Light-On** و **Dark-On** استفاده می‌شود.

*Light-On **Dark-On**

دریافت کند، غیر فعال می‌باشد.

سنسورهای نوری سری M

اتصالات	Push Pull	NPN	فاصله	روش Sensing	ظاهر
2 متر کابل چهار سیمه	PS-MR1-USB2	PS-MR1-NSB2	5 ~ 100 mm (fixed)	Diffuse Reflective	نوع استوانه‌ای (Teach)
کانکتور M12	PS-MR1-USBD	PS-MR1-NSBD			
2 متر کابل چهار سیمه	PS-MR3-US22	PS-MR3-NS22	5 ~ 300 mm		
کانکتور M12	PS-MR3-US2D	PS-MR3-NS2D			
2 متر کابل چهار سیمه	PS-MR9-US22	PS-MR9-NS22	5 ~ 1000 mm		
کانکتور M12	PS-MR9-US2D	PS-MR9-NS2D			
2 متر کابل چهار سیمه	PS-ML4-US22	PS-ML4-NS22	4.2 m	Retro-reflective	
کانکتور M12	PS-ML4-US2D	PS-ML4-NS2D			
2 متر کابل چهار سیمه	PS-MT5-USB2	PS-MT5-NSB2	5 m (fixed)	Through-beam	
کانکتور M12	PS-MT5-USBD	PS-MT5-NSBD			

Dark-On و Dark-Off استفاده می‌شود.

انواع روش‌های Sensing

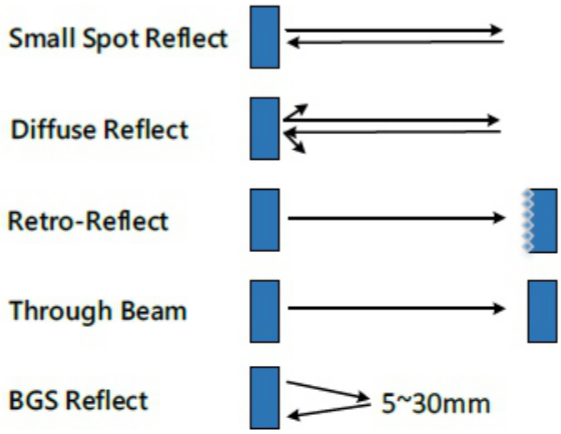

پاور آنالایزر سری DPM

مدل	DPM-D520I	DPM-D230I	DPM-C501L	DPM-C502	DPM-C530	DPM-C530E	DPM-C520	DPM-C520W	DPM-C310
مقادیر اندازه گیری	جریان/ولتاژ/فرکانس/			/ ضریب توان/					
اندازه‌گیری کیفیت توان	جریان / ولتاز نامتعادل اعوجاج هارمونیک کلی								
هارمونیک‌های ولتاژ / جریانی به صورت تکی	تا 31		-	تا 31			–		
Data Log	17		-	17		17	–		
مدت زمان ضبط data log	2 ماه		-	7 روز		2 ماه	–		
تاریخچه آلارم	500		-			500	–		
گروه‌بندی پارامترها	35					35	–		
گزارش‌گیری اتوماتیک	دارد					دارد	–		
چند تعرفه	8 گروه					8 گروه			
انواع آلارم	29			10			29		10
تعداد DI/DO	–	1DI/1DO		4DI/2DO			-		
پورت ارتباطی	1xRS485 RTU/ ASCII	1xRS485 RTU/ ASCII 1xBACnet MS/TP		1xRS485 RTU	1xRS485 RTU/ ASCII 1xBACnet MS/TP	2xEthernet MODBUS TCP	1x RS485 RTU	1x Wireless TCP 1x RS485 RTU	1x RS485 RTU

RS-485 هستند را با استفاده از نرم‌افزار **DTCOM**

Modbus، اطلاعات را توسط **PLC** و **HMI** خواند.

سری DT3

Heating و **Cooling**

manual، **ON/OFF**، **Self-tuning**.

Auto tuning، **PID** را دارا می

توانند از نوع 0~50mV، 4~20mA، 0~20mA، 0~10V، 0~5V، JPt100، Pt100، TXK، U، L، B، S، R، N، E، T، J، K می‌باشند.

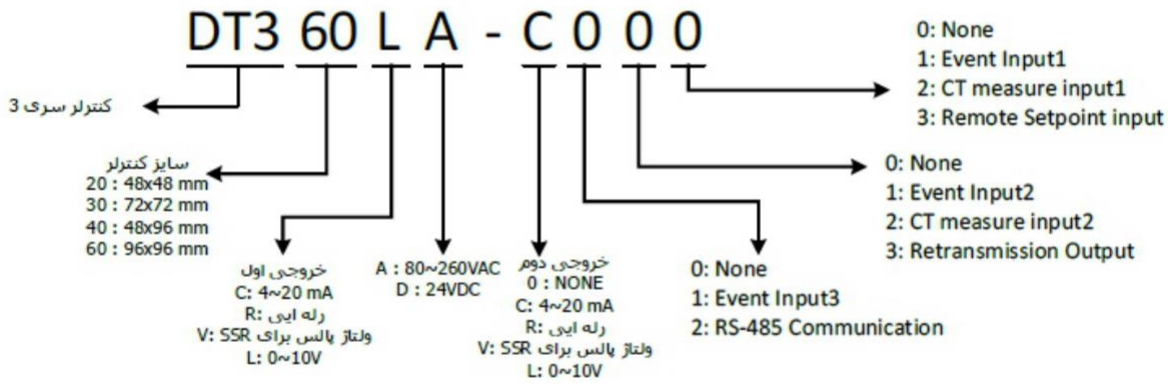

کنترلر دما سری DTC

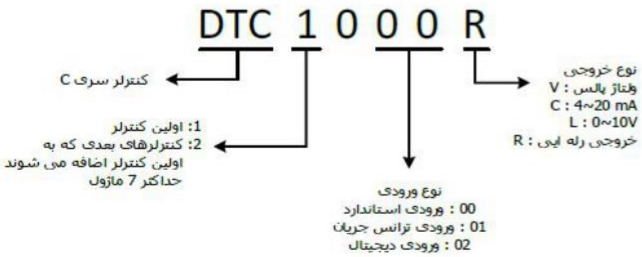

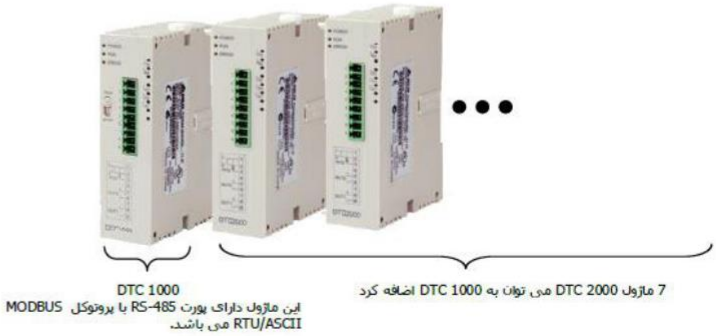

SSR ای می ها

0~50mV، 4~20mA، 0~20mA، 0~10V، 0~5V، JPt100، Pt100، U، L، B، S، R، N، E، T، J، K می

کنترلی **PID**، **PID** ، **ON/OFF**، **Manual** می‌باشد.

نمایشگر و کنترلر دما سری DTK

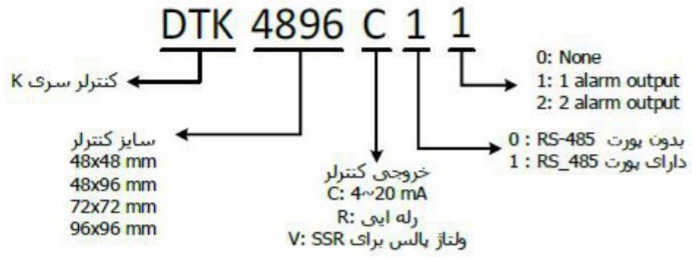

Heating یا **Cooling** می

Pt100، TXK، U، L، B، S، R، N، E، T، J و K می

Cu50، Ni120، JPt100

PID، **ON/OFF**، **Manual** می‌باشد.

نمایشگر و کنترلر دما سری DTA

Cu50، JPt100، Pt100، TXK، U، L، B، S، R، N، E، T، J و K می‌باشد

PID، **ON/OFF**، **Manual** است.

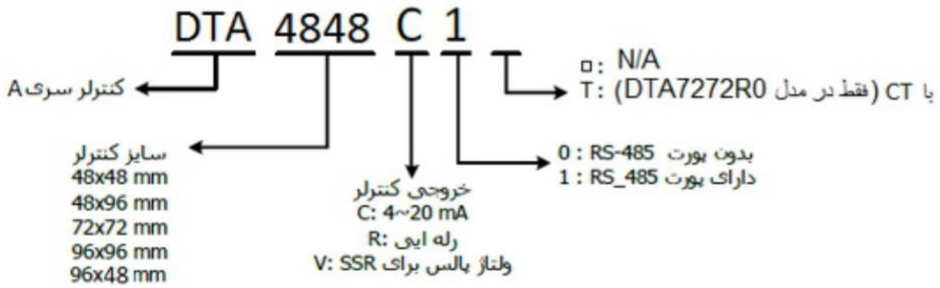

نمایشگر و کنترلر دما سری DTB

ورودی این ماژول‌ها 0~50mA، 4~20mA، 0~20mA، 0~10V، 0~5V، JPt100، Pt100، U، L، B، S، R، N، E، T، J، K، TXK می‌باشد.

PID، **ON/OFF**، **Manual** می‌باشد. این کنترلر برخلاف **DTA** که پورت **RS-485** در تمامی مدل‌ها می‌باشد.

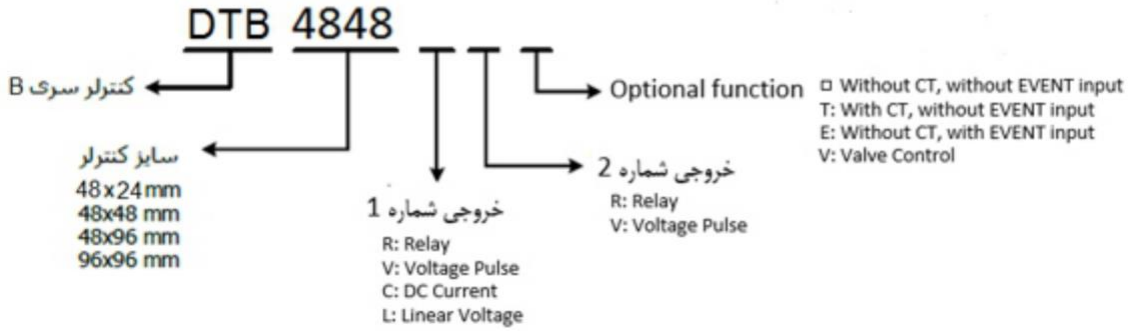

برقی شود.

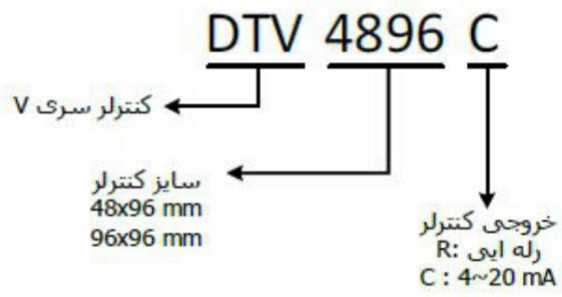

ورودی این ماژول‌ها 0~50mA، 4~20mA، 0~20mA، 0~10V، 0~5V، JPt100، Pt100، U، L، B، S، R، N، E، T، J، K، TXK می‌باشد.

PID، ، **ON/OFF**، **Manual** می **RS-485** در تمامی مدل‌ها می‌باشد.

نمایشگر و کنترلر دمای ماژولار چندکاناله DTE

مشخصات	DTE10T	DTE10P	DTE20T	DTE20P	DTE20D	DTE20R	DTE20V	DTE20L	DTE20C	DTE2DS	DTE2CT
تغذیه	24 VDC										
		اولین کنترلر									
تعداد کانالهای ورودی/ خروجی	4 عدد ورودی ترموکوپل	3 عدد ورودی RTD	4 عدد ورودی ترموکوپل	3 عدد ورودی RTD	8 کانال ورودی دیجیتال برای تغییر Setpoint	4 عدد خروجی رله	4 عدد خروجی ولتاژ پالس 12V	4 عدد خروجی ولتاژ آنالوگ 0~10V	4 عدد خروجی جریان آنالوگ 4~20mA	ماژول نمایشگر و تنظیمات	4 عدد ورودی آنالوگ از ترانس جریان
پورت ارتباطی	RS-										

CTA 4 0 0 0 A

(1) (2) (3) (4) (5)

1 سایز پنل	4: 48x48 mm
2 خروجی دوم	0: Transistor/ 1: Relay
3 مرحله	0: 2 stages
4 ارتباطی	0: none/
5 ولتاژ تغذیه	A: AC 100~240V/ D: DC24V

سنسورهای فشار سری DPA و DPB

DPA نسبت به **DPB** دارای پورت ارتباطی **RS-485** و خروجی آنالوگ می‌باشد.

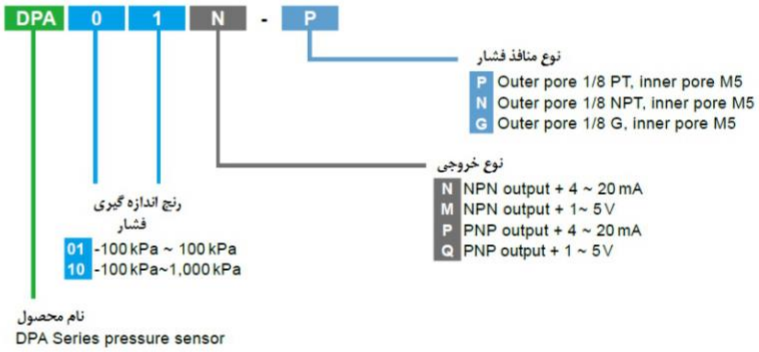

مبدل های ارتباطی

مشخصات	توضیحات
IFD6500	مبدل USB به RS485
IFD6530	مبدل USB به RS485 و دارای ولتاژ ۹ ولت
IFD6503	مبدل USB به CAN
ASD-CNUS0A08	مبدل USB به RS232
IFD8500	مبدل RS232 به RS422/485
IFD8520	مبدل RS232 به RS422/485 با قابلیت آدرس دهی
IFD8510	تقویت کننده RS
IFD9502	مبدل RS232/485 به DeviceNet
IFD9503	مبدل RS232/485 به CANopen
IFD9506	مبدل RS232/485 به Ethernet(TCP)
IFD9507	مبدل RS232/485 به Ethernet IP
IFD6601 (UCPRG020-12A)	کابل USB جهت پروگرام کردن PLC و HMI تبدیل USB به سریال RS232 به همراه سوکت PS2 و DB9
	کابل سریال پروگرام کردن PLC

انکودر

Solid shaft Hollow shaft Through hole shaft

E S 5 - 05 C N 8 9 4 2

E : انکدرهای افزایشی
A : انکدرهای مطلق
C : CNC انکدرهای افزایشی
M : UVW انکدرهای افزایشی با خروجی

S : Solid shaft
H : Hollow shaft
T : Through hole shaft

قطربیرونی بدنه انکدر
3 : 36.6 mm
4 : 38.7 mm
5 : 50 mm
7 : 68 mm
A : 100 mm

دقت :

ES/EH/ET (Pulse per rotation) :

01:100	02:200	0B:256	03:300
0C:360	04:400	05:500	06:600
10:1000	11:1024	12:1200	20:2000
25:2500	36:3600	50:5000	

AS/AH (Bit) :
05, 06, 07, 08, 09, 10, 11, 12

MH/MT (Pulse per rotation) :
25: 2500

CS (Pulse per rotation) :
11: 1024

نوع خروجی
V : خروجی ولتاژ
L : خروجی دیفرانسیلی
C : Open Collector خروجی
P : Push Pull

نوع سیگنال خروجی :
ES/EH/ET :
A: A (Without Z signal output)
B: A & B (Without Z signal output)
G: A & B & Z (Gated with A&B)
N: A & B & Z (Ungated)
U: A & B & Z (Ungated, active low)
V: A & B & Z (Gated with A&B, active low)

AS/AH :
B: Binary code G: Gray code

MH/MT :
F: 14 cores
N: 8 cores

قطر شفت انکدر
4 : 4 mm
5 : 5 mm
6 : 6 mm
8 : 8 mm
M : 30 mm
Q :¼ inch
T : 9mm with taper 1:10
R : 15 mm

ولتاژ تغذیه
5 : 5VDC
8 : 5~12VDC
9 : 7~24VDC

شرایط محیط
1 : IP40, 60 'C
4 : IP40, 70 'C
6 : IP65, 70 'C
C : IP30, 86 'C
H : IP55, 70 'C

طول کابل
1 : 1m
2 : 2m
3 : 3m
5 : 0.5m
7 : 17cm
A : 30cm
M : کانکتور نظامی

انواع کوپلینگ انکدر:

6mm به 8mm – 8mm به 8mm – پلاستیکی – آلومینیومی

سری قابل نصب بر روی **DIN Rail** :

CliQ	نام مدل	ولتاژ خروجی	توان خروجی
	DRP012V015W1AZ	12V	15W
			30W
			60W
			100W
		24V	47W
			60W
			60W
			120W
			240W
			480W
CliQ II	**نام مدل**	**ولتاژ خروجی**	**توان خروجی**
		24V 1-phase	60W
			60W
			91.2W
			120W
			240W
			480W
	DRP-24V120W2BN	24V 2-phase	120W
	DRP-24V240W2BN		240W
		24V 3-phase	60W
			120W
			240W
			480W
			960W
		48V	60W
			120W
			240W
			480W
ماژول	**نام مدل**	**ولتاژ خروجی**	**توان خروجی**
ماژول Redundancy	DRR-20N	24V	20A
	DRR-40N		40A
ماژول DC-UPS	DRU-24V40ABN		40A
	DRU-24V10ACZ		10A
ماژول بافر	DRB-24V020ABN		20A
	DRB-24V040ABN		40A
DVP	**نام مدل**	**ولتاژ خروجی**	**توان خروجی**
	DVP-PS01	24V	24W
	DVP-PS02		48W
	DVP-PS03		120W

CliQ III	نام مدل	ولتاژ خروجی	توان خروجی
	DRP-24V120W1CAN	24V	120W
	DRP-24V240W1CAN		240W
	DRP-24V480W1CAN		480W
CliQ M	**نام مدل**	**ولتاژ خروجی**	**توان خروجی**
	DRM-24V80W1PN	24V	81.6W
	DRM-24V120W1PN		120W
	DRM-24V240W1PN		240W
	DRM-24V480W1PN		480W
	DRM-24V960W1PN		960W
Lyte	**نام مدل**	**ولتاژ خروجی**	**توان خروجی**
	DRL-24V120W1AA	24V	120W
	DRL-24V240W1AA		240W
	DRL-24V480W1AA		480W
	DRL-48V120W1AA	48V	120W
Chrome	**نام مدل**	**ولتاژ خروجی**	**توان خروجی**
	DRC-5V10W1AZ	5V	7.5W
	DRC-12V10W1AZ	12V	10W
	DRC-12V30W1AZ		25.2W
	DRC-12V60W1AZ		54W
	DRC-12V100W1AZ		72W
	DRC-24V10W1AZ	24V	10W
	DRC-24V10W1AZ		10W
	DRC-24V30W1AZ		30W
	DRC-24V60W1AZ		60W
	DRC-24V100W1AZ		91.2W
Sync	**نام مدل**	**ولتاژ خروجی**	**توان خروجی**
	DRS-5V30W1NZ	5V	15W
	DRS-5V50W1AZ		30W
	DRS-5V50W1NZ		25W
	DRS-12V50W1NZ	12V	48W
	DRS-24V30W1AZ	24V	30W
	DRS-24V30W1NZ		30W
	DRS-24V50W1NZ		50W
	DRS-24V100W1AZ		96W
	DRS-24V100W1NZ		91.2W

مدل‌های مونتاژی در تابلو : PMC، PMF، PMH، PMR، PMT، PMU

PMC	نام مدل	ولتاژ خروجی	توان خروجی
	PMC-05V015W1AA	5V	15W
	PMC-05V035W1AA		35W
	PMC-05V050W1AA		50W
	PMC-12V035W1AA	12V	35W
	PMC-12V050W1AA		50W
	PMC-12V060W1NA		60W
	PMC-12V100W1AA		100W
	PMC-12V150W1BA		150W
	PMC-24V035W1AA	24V	35W
	PMC-24V050W1AA		50W
	PMC-24V075W1AA		75W
	PMC-24V100W1AA		100W
	PMC-24V150W1AA		150W
	PMC-24V150W1AA		150W
	PMC-24V150W1BA		150W
	PMC-24V300W1BA		300W
	PMC-24V600W1BA		600W
	PMC-DSPV100W1A	24V/5V	100W
	PMC-48V150W1BA	48V	150W
PMF	نام مدل	ولتاژ خروجی	توان خروجی
	PMF-4V320WCGB	4.2V	231W
	PMF-5V320WCGB	5V	275W
	PMF-24V200WCGB	24V	201.6W
	PMF-24V240WCGB		240W
	PMF-		320W
PMH	نام مدل	ولتاژ خروجی	توان خروجی
	PMH-12V100WCLS	12V	100W
	PMH-24V50WCAA	24V	50W
	PMH-24V100WCAA		100W
	PMH-24V100WCAA		100W
	PMH-24V100WCLS		100W
	PMH-24V100WCMS		91.2W
	PMH-24V100WCNS		91.2W
	PMH-24V150WCBA		150W
	PMH-24V150WCDA		150W
	PMH-24V150WCLS		150W
	PMH-24V200WCBA		200W

PMR	نام مدل	ولتاژ خروجی	توان خروجی
	PMR-4V320WCAA	4.2V	252W
	PMR-4V320WDAA		252W
	PMR-4V320WDGA		252W
	PMR-4V320WDBA		252W
	PMR-4V320WDCA		252W
	PMR-5V320WCAA	5V	300W
	PMR-5V320WDAA		300W
	PMR-5V320WDGA		300W
	PMR-5V320WDBA		300W
	PMR-5V320WDCA		300W
PMT	نام مدل	ولتاژ خروجی	توان خروجی
	PMT-4V350W1AM	4.2V	252W
	PMT-5V350W1AA	5V	35W
	PMT-5V50W1AA		50W
	PMT-5V350W1AM		300W
	PMT-12V35W1AA	12V	35W
	PMT-12V50W1AA		50W
	PMT-12V100W1AA		102W
	PMT-12V150W1AA		150W
	PMT-		348W
	PMT-15V50W1AA	15V	51W
	PMT-24V35W1AA	24V	35W
	PMT-24V50W1AA		50W
	PMT-24V100W1AA		108W
	PMT-24V150W1AA		156W
	PMT-24V200W1AM		211.2W
	PMT-24V350W1AG		350.4W
	PMT-	36V	349.2W
	PMT-48V150W1AA	48V	158.4W
	PMT-48V350W1AR		350W
	PMT-D1V100W1AA	12V/5V	84W/ 15W
	PMT-D2V100W1AA	24V5V	84W/ 15W
PMU	نام مدل	ولتاژ خروجی	توان خروجی
	PMU-13V155WCBA	13.8V	151W
	PMU-13V155WCCA		151W
	PMU-27V155WCBA	27.6V	151W
	PMU-27V155WCCA		151W

گیربکس‌های سری PS و PA

این گیربکس مادام‌العمر می‌باشند.

سری PS

P S 062 - C 010 3 B1430

Product Name:
Planetary Gearbox

Series:
PS

Output Flange Dimensions:
062: 62mm
090: 90mm
120: 120mm
142: 142mm

Model Type:
C: Concentric (1-stage)
A: Concentric (2-stage)
R: Right Angle (1-stage)
L: Right Angle (2-stage)

Ratio:
5: 1/5
10: 1/10
20: 1/20
30: 1/30

Backlash Class:
3: 3 arcmin
4: 4 arcmin
5: 5 arcmin
7: 7 arcmin

Motor Interface Code:
B1430: F60/PCDΦ70/output shaft diameter Φ14/ output shaft length 30mm
C1430: F80/PCDΦ90/output shaft diameter Φ14/ output shaft length 30mm
C1935: F80/PCDΦ90/output shaft diameter Φ19/ output shaft length 35mm
E2255: F130/PCDΦ145/output shaft diameter Φ22/ output shaft length 55mm
E2455: F130/PCDΦ145/output shaft diameter Φ24/ output shaft length 55mm
F3579: F180/PCDΦ200/output shaft diameter Φ35/ output shaft length 79mm

سری PA

P A 070 - C 010 8 B1430

Product Name:
Planetary Gearbox

Series:
PA

Output Flange Dimensions:
050 : 52mm
070 : 70mm
080 : 80mm
090 : 90mm
100 : 102mm
120 : 120mm

Model Type:
C : Concentric (1-stage)
A : Concentric (2-stage)

Ratio:
3 : 1/3
4 : 1/4
5 : 1/5
7 : 1/7
10 : 1/10
15 : 1/15
20 : 1/20
25 : 1/25
30 : 1/30
35 : 1/35
40 : 1/40
50 : 1/50
70 : 1/70
100 : 1/100

Backlash Class:
8 : 8 arcmin
C : 12 arcmin

Motor Interface Code:
A0825 : F40/PCDΦ46/ output shaft diameterΦ8/output shaft length25mm
B1430 : F60/PCDΦ70/ output shaft diameterΦ14/output shaft length30mm
C1430 : F80/PCDΦ90/ output shaft diameterΦ14/output shaft length30mm
C1635 : F86/PCDΦ100/ output shaft diameterΦ16/output shaft length35mm
C1935 : F80/PCDΦ90/ output shaft diameterΦ19/output shaft length35mm
D2245 : F100/PCDΦ115/ output shaft diameterΦ22/output shaft length45mm
E2255 : F130/PCDΦ145/ output shaft diameterΦ22/output shaft length55mm
E2455 : F130/PCDΦ145/ output shaft diameterΦ24/output shaft length55mm

بارکد اسکنر

سری DFS

- اسکن تایم **30** اسکن در ثانیه
- اسکن کردن بارکدهای **1D** و **2D**
- به صورت نصب ثابت
- دارای **USB** و **RS232**
- دقت **5** میل(**D1 barcode**) و **6.67** میل(**D2 barcode**)
- کابل **90** سانتی متری
- تغذیه **5** ولتی
- وزن **120** گرمی

سری DAH1000S

- اسکن تایم **30** اسکن در ثانیه
- اسکن کردن بارکدهای **D1** و **D2**
- به صورت دستی
- دارای **USB TYPE A**
- دقت **5** میل(**D1 barcode**) و **6.67** میل(**D2 barcode**)
- کابل **210** سانتی متری
- تغذیه **5** ولتی
- وزن **172** گرمی

سری DAH2000

- اسکن تایم **30** اسکن در ثانیه
- اسکن کردن بارکدهای **D1** و **D2**
- به صورت دستی
- دارای **USB 2.0**
- دقت **5** میل(**D1 barcode**) و **6.67** میل(**D2 barcode**)
- تغذیه **5** ولتی
- وزن **300** گرمی
- سازگاری با ویندوز **XP,7** و بالا

ماشین های پردازش تصویر DMV

DMV1000 و DMV2000

سری **DMV1000** از پردازنده های تصویر فقط قابلیت پشتیبانی از **2** دوربین را دارند و سری **DMV2000** از **4** پردازنده ی قوی تر و امکانات بیشتری نسبت به **DMV1000** می باشد.

برخی از کاربرد های عملی DMV1000 و DMV2000

-
-
-
-
-
-
-
-
- بررسی درستی مکان **IC**
- قابلیت تشخیص رنگ
- قابلیت تشخیص بار کد

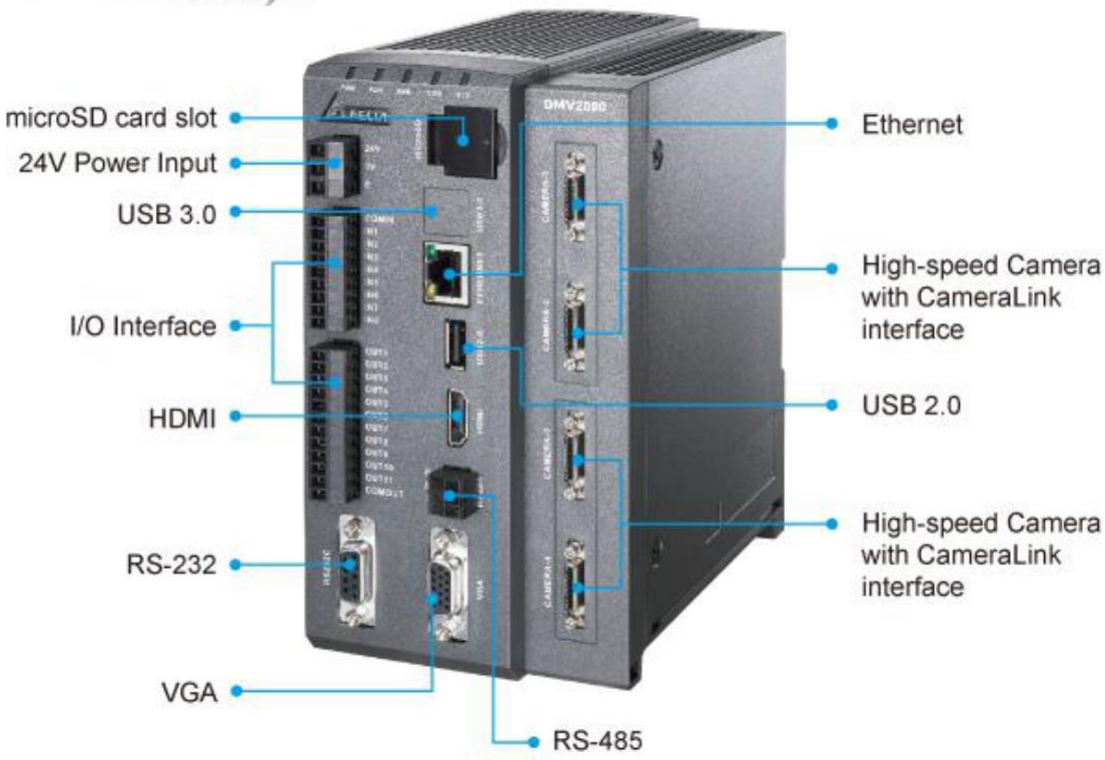

سوییچ‌های صنعتی اترنت DVS

این سوییچ‌ها شامل دو نوع **Managed** (مدیریت‌شده) و **Unmanaged** (غیرمدیریت‌شده) می‌باشند، با استفاده از نوع **Managed** کاربر کنترل پیشرفته‌ای روی ترافیک **LAN** خواهد داشت ولی در نوع **Unmanaged** کاربر فقط از آن می استفاده کند.

برخی از ویژگی‌های کلی:

خروجی رله برای آلارم، ورودی **Redundant**، رابط **USB**، نمایش وضعیت پورت‌های سوییچ، تایمر **Watch Dog**

نرم ها **IEXplorer** می‌باشد.

سوییچ‌های Managed	سوییچ‌های Unmanaged	سوییچ‌های PoE Managed	سوییچ‌های PoE Unmanaged
DVS-328 DVS-110 DVS-109 DVS-108	DVS-G005I00A DVS-016 DVS-008 DVS-005 DVS-G005I00C DVS-008W00-M12	DVS-G512	DVS-G408 DVS-G406 DVS-G402 DVS-G401

DVS-G00I00C-TF نیز می‌باشد.

DVW-W02W2-E2

(ماژول فرستنده و گیرنده **Ethernet**، در شبکه **WiFi**)

- دارای استاندارد
- **450Mbps**
- مدهای کاری: **-T-P, WDS P-T-**
- امنیت شبکه بیسیم: **WPA-PSK / WPA2-PSK (TKIP/AES) and IEEE 802.1X** **64/128-**
- دارای دو پورت **RS-**
- دارای پورت **USB Slave**
- امکان اتصال **32** **Master** یا **Slave** در هر نقطه
- قابلیت ذخیره پیغام‌ها تا **20MB** در زمان قطع شبکه
- دارای پروتکل **SNTP**

CNC سری NC300

- پشتیبانی از انواع دستورات
- **motion** **DMCNET** **CNC** از این شبکه کنند.)
-
- قیمت اقتصادی
- قابلیت اتصال ماژول‌های **I/O**
- پشتیبانی از **G-Code** و **M-Code**
- نصب آسان و طراحی ساده
- مولد پالس **manual**
- کاربرد در ماشین‌های حکاکی و فرز، ماشین‌آلات نجاری، ماشین آلات با سرعت بالا بهره برداری و مراکز ماشین‌کاری

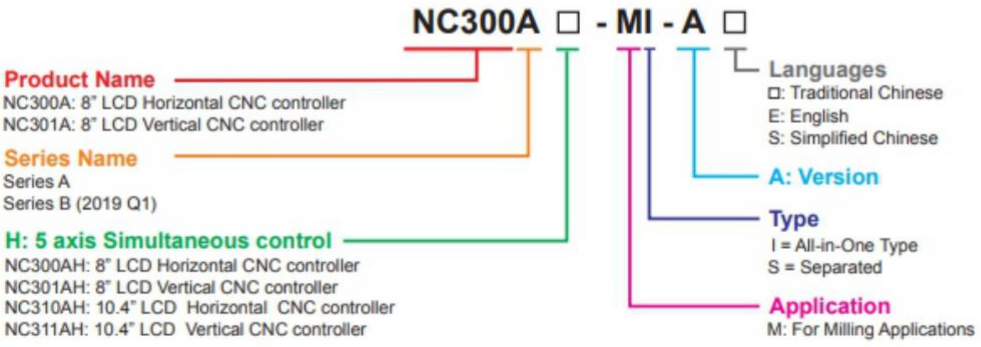

CNC سری NC200

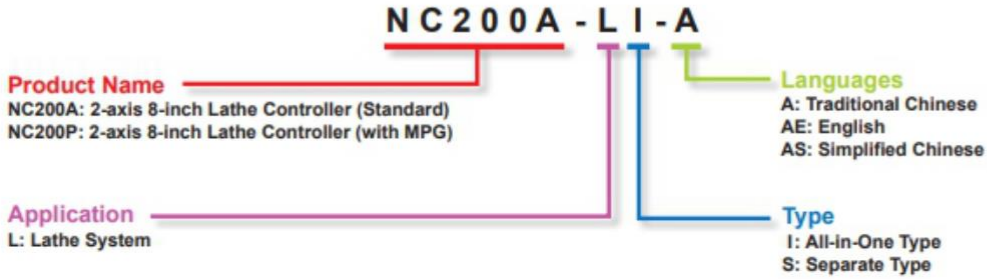

ربات های صنعتی

. SCARA ROBOTS

سری DRV

- مجهز به کنترلر **DCV** دلتا
- نرم افزار بسیار راحت **DRAstudio**
- استفاده ی آسان
- قدرت مانور بالا
- دارای شش محور حرکتی
- انعطاف پذیری بالا
- حداکثر بار **7** کیلوگرم
- حداکثر رنج حرکتی **1411mm**
-

P2P,

- شبکه **DMCNET**

سری (DRS)SCARA

- مجهز به کنترلر **DCS** دلتا
- نرم افزار بسیار راحت **DRAstudio**
- استفاده ی آسان
- قدرت اسمبلی بالای تجهیزات
- دارای چهار محور حرکتی
- قابلیت
- حداکثر بار **1** الی **6** کیلوگرم(بسته به مدل های مختلف)
- حداکثر رنج حرکتی **400mm**
-

P2P,

- شبکه **DMCNET**

DELTA TECHNIC دلتا تکنیک

021-33992690